## Il sistema bus

In un sistema bus il collegamento fra i sensori o i dispositivi di comando e gli attuatori che pilotano le utenze elettriche avviene attraverso una linea dedicata, separata rispetto a quella di potenza. Tale sistema si caratterizza per l'associazione di tipo funzionale fra i suoi elementi.
Infatti, a differenza di un'installazione elettrica tradizionale, nella quale ogni funzione richiede un proprio circuito dedicato, il sistema bus utilizza una linea comune finalizzata allo scambio di informazioni (comandi, stati) mentre la linea di potenza è collegata unicamente ai carichi: tale caratteristica semplifica e rende flessibile la struttura dell'impianto consentendone la modifica senza il bisogno di procedere a lunghi interventi di rifacimento dei collegamenti elettrici.
Inoltre, la particolare struttura del bus rende estremamente semplice e veloce l'implementazione di comandi di gruppo dedicati, ad esempio, l'accensione o lo spegnimento contemporaneo di vari dispositivi o la creazione/modifica di scenari.

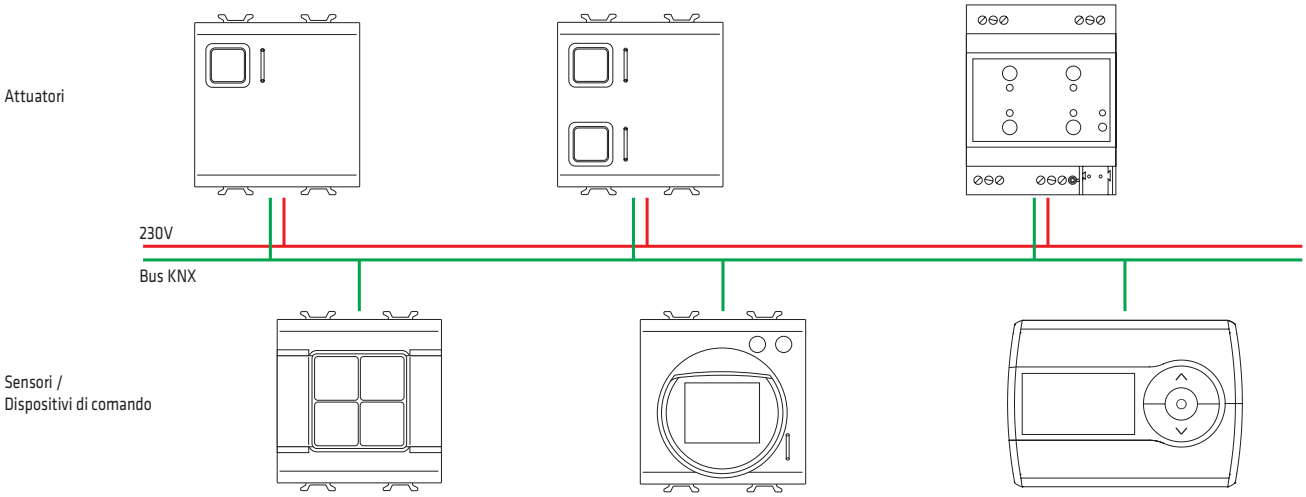


## Il sistema KNX Easy

Il sistema KNX Easy si basa sulla tecnologia KNX, lo standard europeo per la Home and Building Automation. I dispositivi KNX Easy, oltre alla conformità con lo standard KNX, garantiscono un'estrema facilità di configurazione, grazie al software di programmazione per PC sviluppato da Gewiss. Dal punto di vista funzionale, il sistema permette la gestione dell'illuminazione, la movimentazione di tapparelle/tende, la creazione di scenari, il controllo del clima, la gestione di eventi al ricevimento di allarmi tecnici (fughe di gas, perdite di acqua, allarmi vento). Inoltre, grazie ad appositi dispositivi è possibile interfacciare il sistema con i comandi in radiofrequenza della serie Chorus RF o controllare il sistema anti-intrusione. È inoltre possibile la gestione dell'intero impianto, sia da locale che da remoto, via internet, attraverso l'app HAPPY HOME per smartphone e tablet.

## I dispositivi KNX Easy

I dispositivi KNX Easy si dividono fra sensori o elementi di comando (ad es. pulsantiere, moduli di ingresso, interfacce RF) ed attuatori (ad es. attuatori a relé, dimmer, attuatori per comandi motore, etc.).
La tensione di alimentazione (29V dc SELV) per il loro funzionamento viene fornita direttamente dal bus. I moduli attuatori inoltre dispongono di contatti di uscita per la gestione della potenza. La connessione al bus avviene attraverso appositi morsetti ad innesto, in maniera semplice, rapida e sicura. Ad ogni morsetto possono essere collegati fino a 4 cavi bus per la realizzazione di derivazioni.

## L'architettura di sistema

I dispositivi KNX Easy sono collegati tra loro mediante una linea bus tramite la quale vengono scambiate le informazioni (comandi, stati, etc.). La struttura di rete può essere realizzata secondo configurazioni lineari, a stella e ad albero, nonché configurazioni ibride che comprendono una qualsiasi combinazione delle precedenti all'interno di una stessa linea.

| CONFIGURAZIONE LINEARE | CONFIGURAZIONE A STELLA | CONFIGURAZIONE AD ALBERO |
|---|---|---|
| 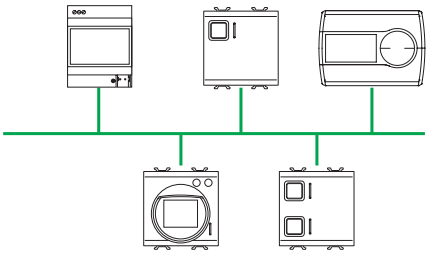 | 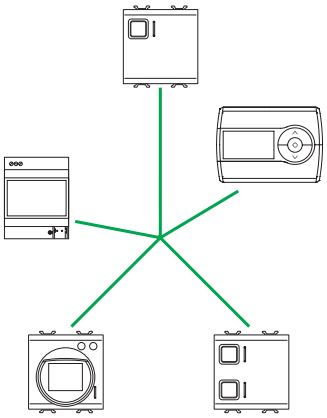 | 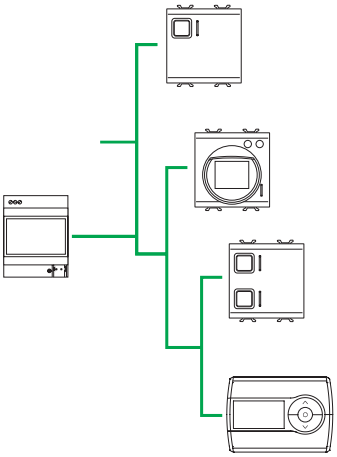 |

Dispositivi di comando e attuatori possono essere combinati tra loro per realizzare una funzione specifica. La linea bus è utilizzata anche per l'alimentazione dei dispositivi.
Una linea bus è composta al massimo da 64 dispositivi KNX Easy. Ogni linea bus deve prevedere necessariamente un alimentatore bus (non incluso nel conteggio del numero massimo di dispositivi).
Nel caso in cui si richieda un numero di dispositivi KNX Easy maggiore, è possibile realizzare un'architettura composta da più linee prevedendo, per ogni linea aggiuntiva, un dispositivo accoppiatore di linea (GW 90 708 A) con funzione di ripetitore e di disaccoppiamento elettrico. È possibile aggiungere fino a 3 ripetitori consentendo il raggiungimento di un numero massimo totale di 256 dispositivi Easy, posizionati su 4 linee bus distinte. Ogni linea deve prevedere un proprio alimentatore bus.
Nel caso sia necessario utilizzare un numero maggiore di dispositivi è sempre possibile configurare il sistema utilizzando il software ETS.

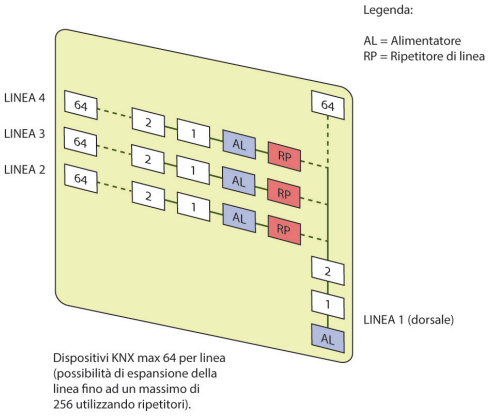


## Distanze tra elementi di una linea bus

- La lunghezza massima della linea tra l'alimentatore bus ed il dispositivo bus più lontano non deve superare i 350 m.
- La lunghezza massima della linea tra due dispositivi bus è di 700 m.
- Una linea bus può essere lunga fino a 1000 m.

Le distanze espresse, nel caso di una architettura composta da più linee, sono valide per ogni singola linea bus.

## Configurazione, programmazione e messa in funzione

Easy Controller è il software per PC utilizzato per configurare, programmare e mettere in funzione un impianto domotico KNX Easy (programmazione E-Mode). Il software e la guida di utilizzo sono disponibili e scaricabili gratuitamente dall'area Software del sito www.gewiss.com. Il collegamento tra il PC e il bus KNX, durante le fasi di configurazione e programmazione, può essere realizzato utilizzando un'interfaccia KNX/IP - WLAN (GW90839), un'interfaccia KNX/IP (GW90767AP), un router KNX/IP (GW90707) o un'interfaccia KNX/USB (GW90706B, GW90706S).

Completata l'installazione del software su PC, è necessario procedere alla configurazione dei dispositivi. I dispositivi presenti sull'impianto sono riconosciuti in modo automatico e rappresentati nel software attraverso una struttura ad albero dove appaiono con numerazione progressiva, codice prodotto Gewiss ed una breve descrizione. E' possibile modificare il nome del dispositivo attribuendogli un nome diverso, visualizzare solo i canali di ingresso (sensori) o quelli di uscita (attuatori) attraverso un filtro, espandere o comprimere la visualizzazione. Il software di configurazione permette una rapida localizzazione dei canali degli attuatori presenti nell'impianto consentendone il comando, direttamente da PC. La configurazione dell'impianto avviene attraverso la creazione di funzioni tra canali dei dispositivi, i quali sono selezionati attraverso azioni (pressione pulsanti) effettuate direttamente sui dispositivi. E' sempre possibile selezionare i canali direttamente da PC.

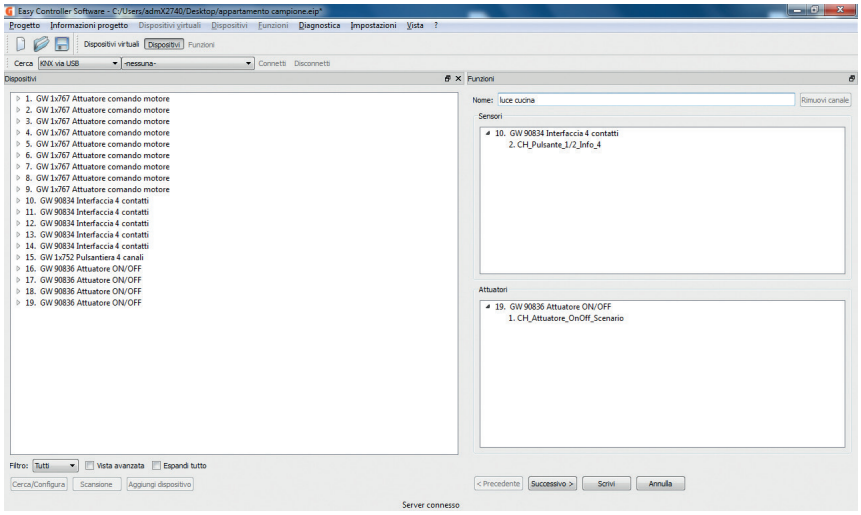


L'insieme delle funzioni create costituisce un progetto che può essere salvato in un file su PC. Le funzioni possono essere modificate, ad esempio a seguito dell'inserimento di nuovi dispositivi o per la modifica del valore di un parametro, con la stessa facilità con cui sono state create. Ad ogni progetto è possibile associare, oltre che un nome, alcuni dati caratteristici che identificano l'impianto.

Il software di configurazione consente, inoltre:
- l'upload di una installazione esistente;
- il riconoscimento di dispositivi con indirizzo diverso da quello di default (ex-fabrica);
- la duplicazione di un progetto su una installazione identica senza l'obbligo di ricreare nuovamente le funzioni;
- la programmazione in modalità Off-Line (dalla versione 2.0 in poi).

Attivando la modalità "avanzata" è possibile visualizzare, per ogni dispositivo:
- l' indirizzo fisico;
- la lista degli oggetti di comunicazione ed il loro relativo indirizzo di gruppo;
- i valori dei parametri applicativi.

Il software include una funzione di diagnostica che consente di visualizzare i dati scambiati tra i dispositivi, consentendo una rapida analisi del traffico su bus KNX, utile in caso di malfunzionamenti.

## DISPOSITIVI DI SISTEMA

| ALIMENTATORI | | |
|---|---|---|
| | **GW 90 709** | **GW 90 710** |
| **Massima corrente erogata** | 320mA | 640mA |
| **N° max dispositivi BUS alimentabili** | Il n° max di dispositivi alimentabili va calcolato in funzione del loro assorbimento | Il n° max di dispositivi alimentabili va calcolato in funzione del loro assorbimento |
| **Tensione di alimentazione in ingresso** | 230V ac +6%/-10%, 50Hz | 230V ac +6%/-10%, 50Hz |
| **Tensione di uscita** | 30V dc +/- 2V | 30V dc +/- 2V |
| **N° moduli DIN** | 4 | 4 |
| **Temperatura di funzionamento** | -5÷45 °C | |
| **Connessione al bus** | Morsetto ad innesto, 2 pin Ø 1mm | |
| **Caratteristiche tecniche comuni** | - Protezione contro il cortocircuito<br>- Bobina per soppressione disturbi dalla linea di alimentazione integrata<br>- Pulsante per reset dispositivi BUS collegati<br>- Segnalazione a LED stato funzionamento e superamento corrente massima prelevabile | |

Riferimenti normativi:
Direttiva bassa tensione 2006/95/CE
Direttiva compatibilita elettromagnetica 2004/108/CE, EN50090-2-2

GW 90 709

GW 90 710

| INTERFACCE PER PC | | | | |
|---|---|---|---|---|
| | **GW 90 706 S**<br>**Interfaccia KNX/USB stick** | **GW 90 706 B**<br>**Interfaccia KNX/USB** | **GW 90 707**<br>**Router KNX/IP** | **GW 90 767 AP**<br>**Interfaccia KNX/IP** |
| **Alimentazione** | Tramite la porta USB del PC | Tramite la porta USB del PC | 12/24V ac/dc (oppure PoE) | 12/24V ac/dc (oppure PoE) |
| **Elementi di connessione al PC** | Presa USB di tipo A | Porta USB di tipo B | Porta LAN RJ45 - 10Mbit/s | Porta LAN RJ45 - 10Mbit/s |
| **N° moduli DIN** | - | 1 | 2 | 2 |
| **Elementi di visualizzazione** | LED verde: collegamento USB<br>LED verde: traffico dati | LED verde: collegamento al PC<br>LED giallo: traffico dati | LED verde: segnale KNX<br>LED verde: segnale LAN<br>LED rosso: fase di programmazione | LED verde: segnale KNX<br>LED verde: segnale LAN<br>LED rosso: fase di programmazione |
| **N. connessioni contemporanee** | 1 | 1 | 5 | 5 |
| **Lunghezza del cavo di collegamento col PC** | Prolunga USB 2.0 tipo A mas-fem - 15cm (dotazione) | Max. 5 metri | - | - |
| **Note** | Per il collegamento di un PC dotato di porta USB al bus KNX. | Per il collegamento di un PC dotato di porta USB al bus KNX. | Il router di rete KNX/IP consente anche l'invio di telegrammi tra linee diverse attraverso una LAN (IP) come una dorsale rapida.<br>Da configurare con ETS. | Per il collegamento di un PC via LAN al bus KNX.<br>Da configurare con ETS. |
| **Temperatura di funzionamento** | -5÷45 °C | | | |
| **Connessione al bus** | Morsetto estraibile a vite | Morsetto ad innesto, 2 pin Ø 1mm | | |

Riferimenti normativi:
Direttiva bassa tensione 2006/95/CE
Direttiva compatibilita elettromagnetica 2004/108/CE, EN50090-2-2, EN61000-6-2, EN61000-6-3

GW 90 706 S

GW 90 706 B

GW 90 707

GW 90 767 AP

Per informazioni tecniche contattate il SAT o visitate il sito gewiss.com

| INTERFACCIA KNX/IP - WIRELESS | |
|---|---|
| **Alimentazione** | Esterna 9V dc (alimentatore da muro incluso) |
| **Potenza assorbita** | < 800mW |
| **Connessione WiFi** | Connettore SMA per antenna WiFi esterna |
| **Protocollo trasmissione** | IEEE 802.11b/g |
| **Connessione bus** | Morsetti a vite |
| **Temperatura di funzionamento** | -5 ÷ +45 °C |
| **Dimensione (BxHxP)** | 135x67x35mm (antenna esclusa) |
| **Elementi di visualizzazione** | 1 LED verde di segnalazione stato dispositivo (RUN)<br>1 LED verde di segnalazione stato rete (WLAN)<br>1 LED verde di segnalazione bus (KNX)<br>1 LED rosso di programmazione indirizzo fisico |

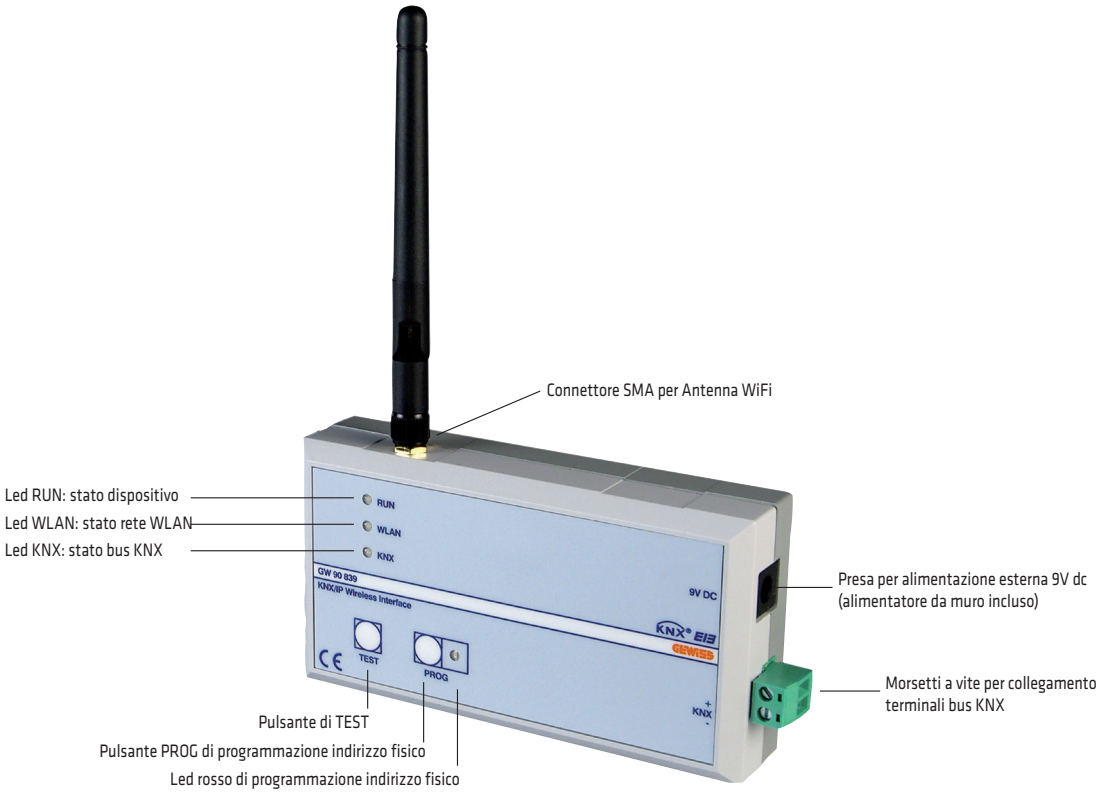


Interfaccia KNX/IP - Wireless
GW 90 839

Riferimenti normativi:
Direttiva Bassa Tensione 2006/95/CE
Direttiva Compatibilità Elettromagnetica
2004/108/CE, EN61000-6-2, EN61000-6-3,
EN50090-2-2

Per informazioni tecniche contattate il SAT o visitate il sito gewiss.com

## SUPERVISIONE DOMOTICA

### HAPPY HOME

HAPPY HOME è la App sviluppata da Gewiss per la gestione (comando e visualizzazione) da locale o da remoto di impianti domotici Home&Building Automation di tipo KNX o KNX Easy, per smartphone e tablet dotati di sistema operativo Android o iOS.

L'elemento di accesso all'impianto KNX è rappresentato dall'interfaccia KNX/IP (GW90767AP), tramite due modalità distinte:
- da locale (rete LAN Wi-Fi domestica)
- da remoto (via internet, anche attraverso tunnel VPN)

Ogni interfaccia KNX/IP può gestire simultaneamente fino a 5 connessioni all'impianto (per valori superiori è necessario prevedere interfacce KNX/IP aggiuntive).

L'applicazione permette di gestire le seguenti funzioni:
- Illuminazione (On/off, dimmer, DALI, RGB)
- Tapparelle
- Veneziane
- Configurazione ed esecuzione di scenari
- Regolazione della temperatura e dell'umidità di ogni ambiente
- Verificare i consumi energetici
- Gestire il sistema antintrusione
- Funzione ECO (per luci, dimmer, tapparelle, veneziane,relè)
- Notifiche video
- Visualizzazione telecamere IP

La App è scaricabile gratuitamente da Play Store Android, Samsung Galaxy Apps e App Store.

## Pannelli touch-screen NAXOS - da parete

I pannelli NAXOS sono terminali multifunzione con schermo a colori touch-screen da 4,3", pensati per il controllo e la supervisione domotica e per la videocitofonia:
- NAXOS DOMO, con funzione di comando e visualizzazione KNX,
- NAXOS COMBI, con funzione di videocitofono e di comando e visualizzazione KNX.

I pannelli sono disponibili nei colori bianco e nero e sono predisposti per l'installazione a parete.

NAXOS DOMO e NAXOS COMBI possono essere configurati con il sw di configurazione Easy Controller per svolgere le seguenti funzioni:
- invio di comandi ON/OFF di attivazione/disattivazione carichi con relativa visualizzazione stato,
- invio di comandi di regolazione luminosità (per dimmer, anche di tipo RGB),
- invio di comandi di movimentazione tapparelle/tende,
- invio di comandi per il controllo della termoregolazione: modalità HVAC (Comfort/Precomfort/Economy) o Setpoint,
- invio di comandi di impostazione tipo di funzionamento (Riscaldamento/Raffrescamento),
- funzione di cronotermostato (in abbinamento ad un sensore di temperatura KNX),
- invio di comandi di memorizzazione ed esecuzione scenari,
- programmatore orario su base giornaliera o settimanale,
- gestione dell'irrigazione,
- funzioni logiche,
- gestione di ingressi ed uscite indipendenti,
- gestione dell'energia (consumi di energia elettrica, gas, acqua),
- controllo carichi,
- gestione del sistema antintrusione.

I dispositivi realizzano anche le funzioni di sveglia e salva schermo.

Il pannello NAXOS COMBI permette, in aggiunta, di svolgere le seguenti funzioni:
- registrazione e ascolto messaggi audio,
- segreteria videocitofonica,
- funzione ufficio,
- posto interno videocitofonico (sistema City Vision),
- gestione delle interazioni tra eventi videocitofonici ed eventi KNX.

Riferimenti normativi:
Direttiva compatibilita elettromagnetica 2004/108/CE,
EN50428, EN50090-2-2, EN60669-2-1

NAXOS DOMO
GW 10 961 WH - GW 12 961 BK

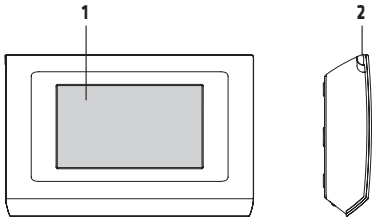


1. Display 16:9 touch screen 4,3"
2. Touchscreen pen housing

NAXOS COMBI
GW 10 962 WH - GW 12 962 BK

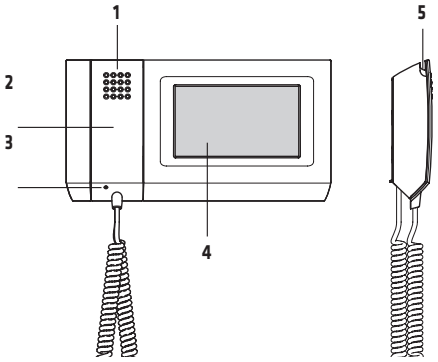


1. Altoparlante (vivavoce)
2. Cornetta
3. Microfono
4. Display 16:9 touch screen 4,3"
5. Alloggiamento penna per touch screen

| DATI TECNICI | | |
|---|---|---|
| | GW 10 961 WH - GW 12 961 BK | GW 10 962 WH - GW 12 962 BK |
| **Alimentazione** | 14÷24 Vdc locale (12÷16 Vac locale) (es: GW19305) | |
| **Assorbimento** | 0,48A a 12Vac - 0,36A a 16Vac<br>0,20A a 18Vdc - 0,15A a 24Vdc | 0,75A (1,5A di picco) 12Vac - 0,5A (1,1A di picco) 16Vac<br>0,31A (0,81A di picco) 18Vdc - 0,23A (0,58A di picco) 24Vdc |
| **Elementi di comando** | 1 tasto miniatura di programmazione | |
| **Elementi di visualizzazione** | Display 16:9 wide screen 4,3", 480x272 pixel, touch screen<br>Led rosso di programmazione | |
| **Temperatura di funzionamento** | 5 ÷ 40 °C | |
| **Umidità relativa** | max 93% (non condensante) | |
| **Installazione** | A parete | |
| **Assorbimento corrente dal bus** | 10mA max | |
| **Grado di protezione** | IP20 | |
| **Dimensioni (BxHxP)** | 163x106x31,5mm | 203x108x31mm |
| **Connessione al bus** | Morsetto ad innesto, 2 pin Ø 1mm | |

## Tabelle dimensionali

### NAXOS DOMO

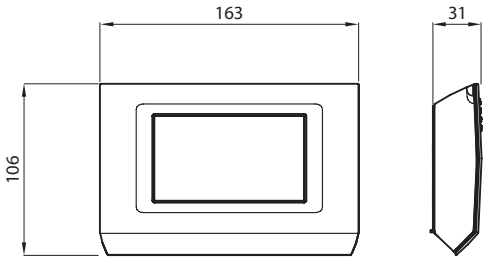


GW 10 961 WH
GW 12 961 BK

### NAXOS COMBI

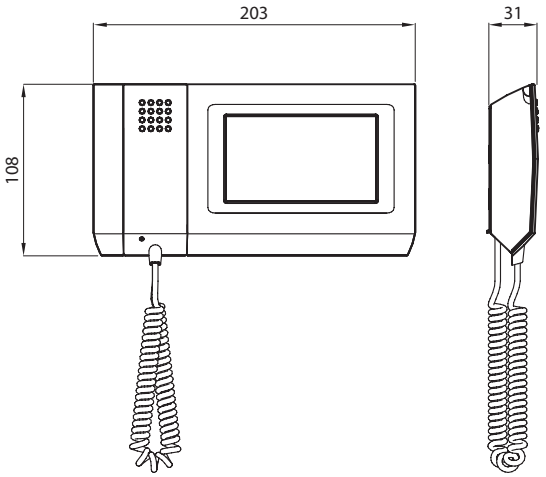


GW 10 962 WH
GW 12 962 BK

Per informazioni tecniche contattate il SAT o visitate il sito gewiss.com

## DISPOSITIVI DI COMANDO

### Interfacce contatti 2 e 4 canali Easy

Le interfacce contatti 2 e 4 canali Easy permettono di collegare rispettivamente fino a 2 o 4 contatti di ingresso liberi da tensione ed indipendenti (pulsanti, interruttori, sensori, etc.) ed inviare i relativi comandi a dispositivi attuatori, tramite il bus KNX attraverso il quale sono collegate al sistema di Home Automation. Le interfacce sono alimentate dalla linea bus. La tensione (SELV) necessaria per la scansione dei contatti è fornita dalle interfacce stesse. I dispositivi sono dotati di 2 o 4 uscite per il collegamento di eventuali LED di segnalazione a basso consumo (ad es. GW 10 886, GW 10 887, GW 10 888, GW 10 889, GW 10 890) da utilizzare per l'indicazione dello stato del carico comandato. Le interfacce contatti 2 e 4 canali Easy possono essere posizionate:

- all'interno di scatole da incasso standard, posteriormente ai moduli elettromeccanici;
- all'interno di supporti della serie Chorus, utilizzando il copriforo GW 10 751, GW 12 751 o GW 14 751;
- all'interno di scatole di derivazione.

Ognuno degli ingressi può essere configurato con il sw di configurazione Easy Controller per realizzare, a scelta, una delle seguenti funzioni:

- invio comandi ON/OFF (commutazione ciclica o gestione fronti),
- invio comandi di attivazione temporizzata,
- invio comandi di movimentazione tende e tapparelle (con pulsante singolo o doppio),
- invio di comandi di regolazione luminosità con pulsante singolo o doppio (per dimmer),
- invio di comandi prioritari,
- invio di comandi di impostazione modalità termoregolazione (Comfort/Economy/Auto/OFF),
- invio di comandi di memorizzazione ed esecuzione scenari,
- gestione segnalazioni luminose.

oppure essere utilizzato come ingresso di allarme da collegare, ad esempio, ad un sensore vento o pioggia.

GW 90 833

GW 90 834 A

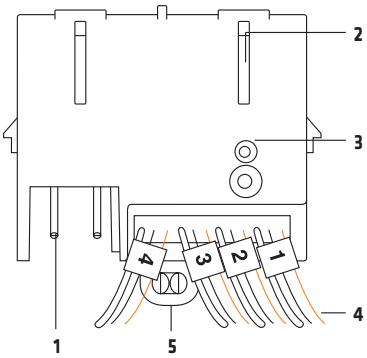


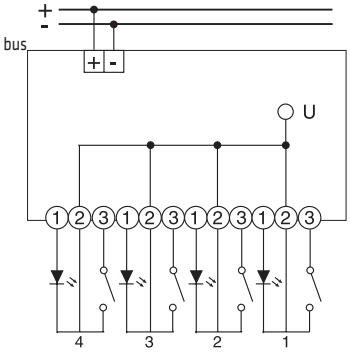


Riferimenti normativi:
Direttiva bassa tensione 2006/95/CE
Direttiva compatibilità elettromagnetica 2004/108/CE, EN50428, EN50090-2-2

1. Terminali bus
2. LED di programmazione
3. Pulsante di programmazione
4. Cavi di collegamento
5. Asola per fissaggio

(1) Cavo bianco
(2) Cavo nero
(3) Cavo arancione

| DATI TECNICI | |
|---|---|
| **Alimentazione** | Tramite bus KNX<br>29V dc SELV |
| **Assorbimento corrente dal bus** | 5mA max + 1mA per ogni LED collegato (totale max 9mA) |
| **Tensione di scansione dei contatti** | 3,3V dc |
| **Uscite per LED** | Tensione: 3,3V dc<br>Corrente max: 1mA |
| **Elementi di comando** | 1 tasto miniatura di programmazione |
| **Elementi di visualizzazione** | 1 LED rosso di programmazione |
| **Temperatura di funzionamento** | -5 ÷ +45 °C |
| **Connessione contatti** | Cavetti AWG26 intestati - Lunghezza 300mm |
| **Prolungamento cavetti di connessione** | Lunghezza cavo max 10m (cavo intrecciato) |
| **Dimensione (BxHxP)** | 38x38x13mm (38x38x19mm con nervature) |
| **Connessione al bus** | Morsetto ad innesto, 2 pin Ø 1mm |

Per informazioni tecniche contattate il SAT o visitate il sito gewiss.com

## Modulo pulsantiera touch 6 canali Easy con simboli intercambiabili - da incasso

Il modulo pulsantiera 6 canali Easy con simboli intercambiabili - da incasso è un apparecchio di comando dotato di 6 canali utilizzabili singolarmente o abbinati, per svolgere la funzione di comando on/off, controllo dimmer, controllo tapparelle, gestione scenari, comandi prioritari e temporizzati, su bus KNX.
Il dispositivo è alimentato dalla linea bus ed ogni canale è dotato di LED RGB per la localizzazione notturna o la visualizzazione dello stato del carico comandato.
Il dispositivo è dotato di un buzzer per la segnalazione acustica del tocco e di un sensore di prossimità che viene utilizzato per aumentare il livello di luminosità della retroilluminazione dei pulsanti all'avvicinarsi dell'utente alla placca. Il modulo pulsantiera viene posizionato all'interno di scatole da incasso standard, montato nei supporti della serie Chorus, nello spazio di tre moduli.
Ognuno dei 6 canali della pulsantiera può essere configurato con il sw di configurazione Easy Controller per realizzare, a scelta, una delle seguenti funzioni:
- invio di comandi ON/OFF (commutazione ciclica o gestione fronti)
- invio di comandi di attivazione temporizzata
- invio di comandi di movimentazione tende e tapparelle (con pulsante singolo o doppio)
- invio di comandi di regolazione luminosità con pulsante singolo o doppio (per dimmer)
- invio di comandi di memorizzazione ed esecuzione scenari

Da completare con placca ICE Touch KNX vetro standard italiano di colore bianco (GW 16 946 CB), nero (GW 16 946 CN), titanio (GW 16 946 CT) o con la placca di test (GW 16 950) per la messa in servizio. Le placche sono dotate di 6 aree touch di tipo capacitivo. Ogni canale può essere personalizzato mediante un set di icone adesive (in dotazione).

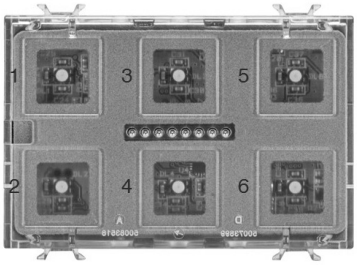


GW A9 471

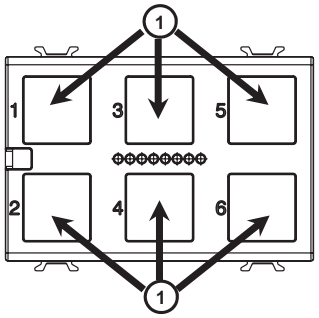


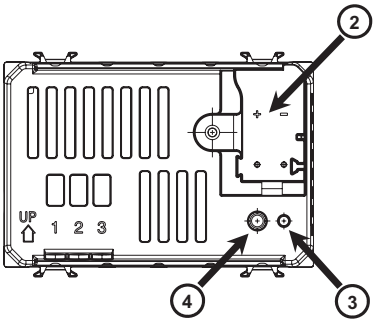


Riferimenti normativi:
Direttiva bassa tensione 2014/35/EU
Direttiva compatibilità elettromagnetica 2014/30/EU, EN50491, EN60669-2-5

1. LED RGB di stato e localizzazione notturna configurabili
2. Terminali bus
3. LED di programmazione
4. Tasto di programmazione

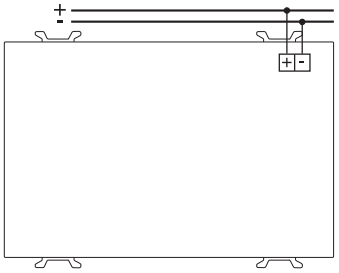

GW 16 946 CB

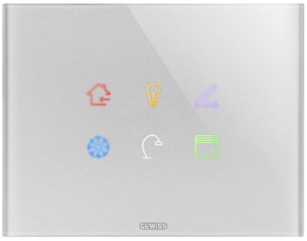

GW 16 946 CT

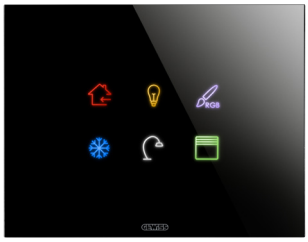

GW 16 946 CN

Per informazioni tecniche contattate il SAT o visitate il sito gewiss.com

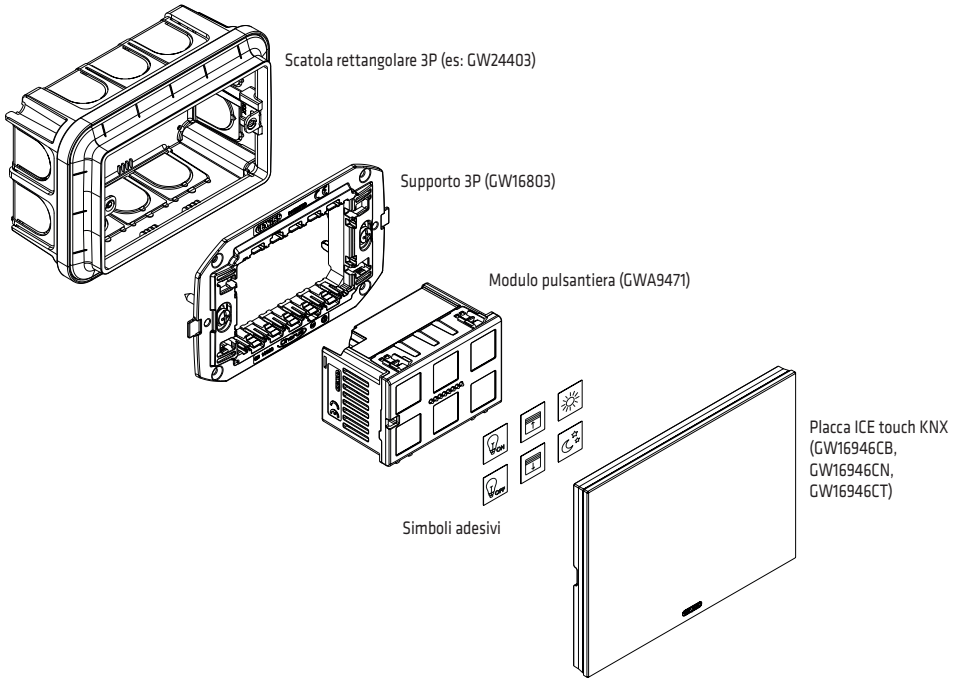


| DATI TECNICI | |
|---|---|
| **Alimentazione** | Tramite bus KNX<br>29V dc SELV |
| **Assorbimento corrente dal bus** | 25mA max |
| **Elementi di comando** | 1 tasto miniatura di programmazione |
| **Elementi di visualizzazione** | 6 aree touch di comando con retroilluminazione LED RGB configurabile<br>1 LED rosso di programmazione |
| **Temperatura di funzionamento** | -5 ÷ +45 °C |
| **Dimensione** | 3 moduli Chorus |
| **Connessione al bus** | Morsetto ad innesto, 2 pin Ø 1mm |

## Modulo pulsantiera touch 6 canali Easy - da incasso

Il modulo pulsantiera touch 6 canali Easy - da incasso è un apparecchio di comando touch dotato di 6 canali, utilizzabili singolarmente o abbinati, per l'invio di comandi ad altri dispositivi attuatori, tramite bus KNX attraverso il quale è collegato al sistema di Home Automation. Le zone di rilevazione del tocco sono costituite da sensori capacitivi, uno per ogni canale. I dispositivi sono inoltre dotati di sensore di temperatura e di un buzzer per la segnalazione acustica del tocco. Il dispositivo è alimentato dalla linea bus ed ogni canale è dotato di due LED (ambra/blu), per la localizzazione notturna e la visualizzazione dello stato del carico comandato. Il modulo pulsantiera viene posizionato all'interno di scatole da incasso standard, montato nei supporti della serie Chorus nello spazio di tre moduli. Ognuno dei 6 canali può essere configurato con il sw di configurazione Easy Controller per realizzare, a scelta, una delle seguenti funzioni:

- invio di comandi ON/OFF (commutazione ciclica o gestione fronti),
- invio di comandi di attivazione temporizzata,
- invio di comandi di movimentazione tende e tapparelle (con pulsante singolo o doppio),
- invio di comandi di regolazione luminosità con pulsante singolo o doppio (per dimmer),
- invio di comandi di memorizzazione ed esecuzione scenari.

Da completare con placca ICE Touch KNX vetro standard italiano a 2, 4 o 6 simboli, di colore bianco (GW 16 962 CB, GW 16 964 CB o GW 16 966 CB), nero (GW 16 962 CN, GW 16 964 CN o GW 16 966 CN) o titanio (GW 16 962 CT, GW 16 964 CT o GW 16 966 CT).

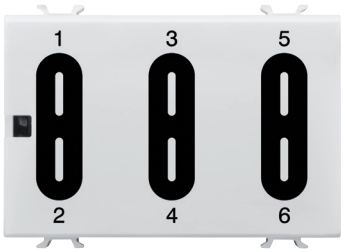

GW 10 741

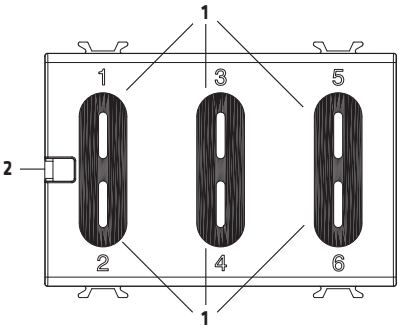


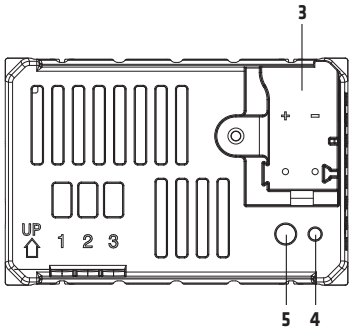


Riferimenti normativi:
Direttiva bassa tensione 2006/95/CE
Direttiva compatibilità elettromagnetica 2004/108/CE, EN50090-2-2, EN60669-2-1

1. LED di stato e localizzazione notturna
2. Sensore di temperatura
3. Terminali bus
4. LED di programmazione
5. Tasto di programmazione

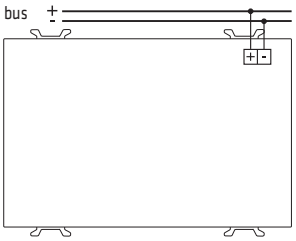


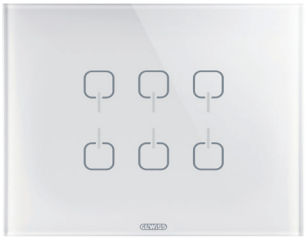
GW 16 962 CB - 2 Simboli
GW 16 964 CB - 4 Simboli
GW 16 966 CB - 6 Simboli

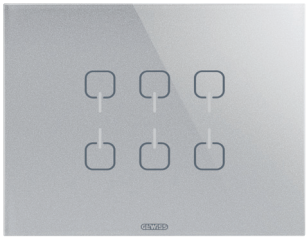
GW 16 962 CT - 2 Simboli
GW 16 964 CT - 4 Simboli
GW 16 966 CT - 6 Simboli

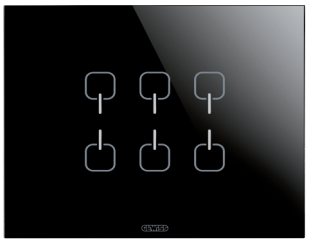
GW 16 962 CN - 2 Simboli
GW 16 964 CN - 4 Simboli
GW 16 966 CN - 6 Simboli

| DATI TECNICI | |
|---|---|
| **Alimentazione** | Tramite bus KNX<br>29V dc SELV |
| **Assorbimento corrente dal bus** | 10mA max |
| **Elementi di comando** | 1 tasto miniatura di programmazione<br>6 aree touch di comando |
| **Elementi di visualizzazione** | 1 LED rosso di programmazione<br>6 LED ambra/blu di segnalazione stato carico comandato o di localizzazione notturna |
| **Temperatura di funzionamento** | -5 ÷ +45 °C |
| **Dimensione** | 3 moduli Chorus |
| **Connessione al bus** | Morsetto ad innesto, 2 pin Ø 1mm |

Per informazioni tecniche contattate il SAT o visitate il sito gewiss.com

## Pulsantiera 6 canali Easy - da incasso

La pulsantiera 6 canali Easy - da incasso è un apparecchio di comando dotato di 6 canali, utilizzabili singolarmente o abbinati, per l'invio di comandi ad altri dispositivi attuatori, tramite bus KNX attraverso il quale è collegato al sistema di Home Automation.
Ogni dispositivo è dotato di 3 pulsanti basculanti (ciascuno dei quali gestisce due canali) ed è dotato di un sensore di temperatura.
Il dispositivo è alimentato dalla linea bus ed ogni canale è dotato di due LED (ambra/verde), per la localizzazione notturna e la visualizzazione dello stato del carico comandato.
La pulsantiera viene posizionata all'interno di scatole da incasso standard, montata nei supporti della serie Chorus nello spazio di tre moduli.
Ognuno dei 6 canali può essere configurato con il sw di configurazione Easy Controller per realizzare, a scelta, una delle seguenti funzioni:
- invio di comandi ON/OFF (commutazione ciclica o gestione fronti),
- invio di comandi di attivazione temporizzata,
- invio di comandi di movimentazione tende e tapparelle (con pulsante singolo o doppio),
- invio di comandi di regolazione luminosità con pulsante singolo o doppio (per dimmer),
- invio di comandi di memorizzazione ed esecuzione scenari.

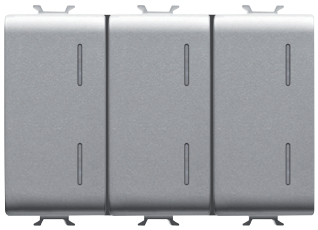

GW 10 753 - GW 12 753 - GW 14 753

Riferimenti normativi:
Direttiva bassa tensione 2006/95/CE
Direttiva compatibilità elettromagnetica 2004/108/CE, EN50090-2-2, EN60669-2-1

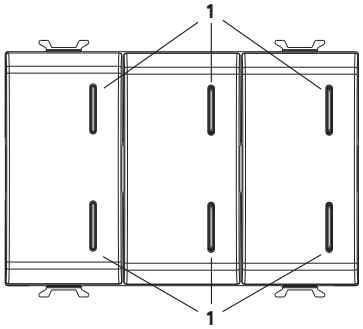


1. LED di stato e localizzazione notturna
2. Terminali bus
3. LED di programmazione
4. Tasto di programmazione

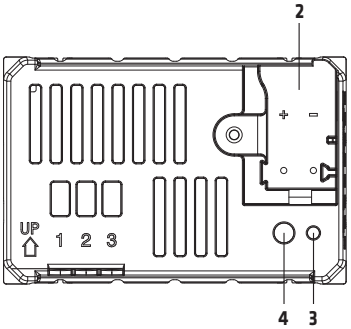


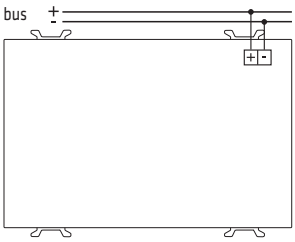


| DATI TECNICI | |
|---|---|
| **Alimentazione** | Tramite bus KNX<br>29V dc SELV |
| **Assorbimento corrente dal bus** | 10mA max |
| **Elementi di comando** | 1 tasto miniatura di programmazione<br>3 pulsanti basculanti |
| **Elementi di visualizzazione** | 1 LED rosso di programmazione<br>6 LED ambra/verde di segnalazione stato carico comandato o di localizzazione notturna |
| **Temperatura di funzionamento** | -5 ÷ +45 °C |
| **Dimensione** | 3 moduli Chorus |
| **Connessione al bus** | Morsetto ad innesto, 2 pin Ø 1mm |

Per informazioni tecniche contattate il SAT o visitate il sito gewiss.com

## Pulsantiera 6 canali Easy con attuatore On/Off - da incasso

La pulsantiera 6 canali Easy con attuatore On/Off - da incasso è un apparecchio di comando dotato di 6 canali, utilizzabili singolarmente o abbinati, per l'invio di comandi ad altri dispositivi attuatori, tramite bus KNX attraverso il quale è collegato al sistema di Home Automation.
Ogni dispositivo è dotato di 3 pulsanti basculanti (ciascuno dei quali gestisce due canali).
Il dispositivo è alimentato dalla linea bus ed ogni canale è dotato di due LED (ambra/verde), per la localizzazione notturna e la visualizzazione dello stato del carico comandato.
Ognuno dei 6 canali può essere configurato con il sw di configurazione Easy Controller per realizzare, a scelta, una delle seguenti funzioni:
- invio di comandi ON/OFF (commutazione ciclica o gestione fronti),
- invio di comandi di attivazione temporizzata,
- invio di comandi di movimentazione tende e tapparelle (con pulsante singolo o doppio),
- invio di comandi di regolazione luminosità con pulsante singolo o doppio (per dimmer),
- invio di comandi di memorizzazione ed esecuzione scenari.

La pulsantiera include un attuatore 1 canale provvisto di contatto di uscita 10A, per svolgere le seguenti funzioni:
- attivazione e disattivazione carichi,
- esecuzione comandi temporizzati,
- esecuzione comandi prioritari,
- gestione scenari (con memorizzazione locale dello stato associato ad un determinato scenario).

Il canale 1 della pulsantiera svolge (di default) la funzione di comando locale dell'attuatore. Se al canale 1 della pulsantiera viene associata una funzione tramite il sw di configurazione Easy Controller, la funzione di pulsante di comando locale attuatore viene disabilitata.
La pulsantiera viene posizionata all'interno di scatole da incasso standard, montata nei supporti della serie Chorus nello spazio di tre moduli.

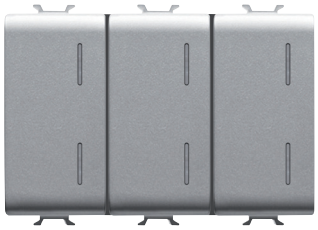

GW 10 754 - GW 12 754 - GW 14 754

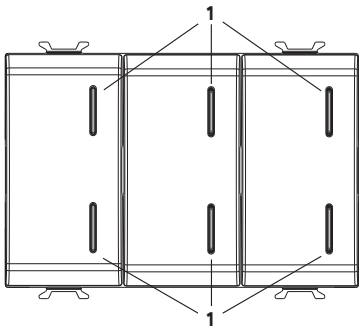


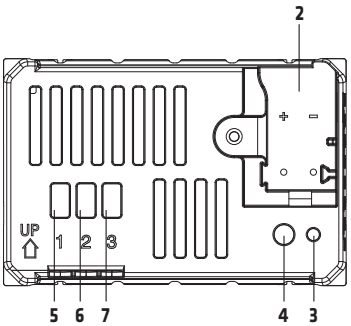


Riferimenti normativi:
Direttiva bassa tensione 2006/95/CE
Direttiva compatibilità elettromagnetica 2004/108/CE, EN50428, EN50090-2-2, EN60669-2-1

1. LED di stato e localizzazione notturna
2. Terminali bus
3. LED di programmazione
4. Tasto di programmazione
5. Uscita NA
6. Comune
7. Uscita NC

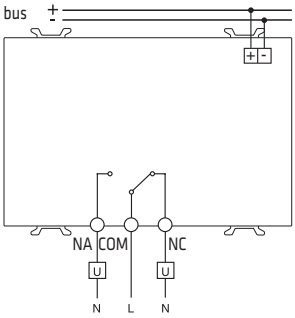


| DATI TECNICI | |
|---|---|
| **Alimentazione** | Tramite bus KNX 29V dc SELV |
| **Assorbimento corrente dal bus** | 10mA max |
| **Elementi di comando** | 1 tasto miniatura di programmazione - 3 pulsanti basculanti |
| **Elementi di visualizzazione** | 1 LED rosso di programmazione<br>6 LED ambra/verde di segnalazione stato carico comandato o di localizzazione notturna |
| **Contatti di uscita** | 1 NA/NC 10A(AC1) 230V ac - Lampade a incandescenza (230V ac): 1500W - Lampade alogene (230V ac): 1500W<br>Carichi pilotati da trasformatori elettronici: 600VA - Carichi fluorescenti non rifasati: 400VA - Lampade a basso consumo (fluorescenti compatte): 8x23W<br>Per le lampade fluorescenti rifasate e per tutti i carichi non indicati si raccomanda l'uso del rele di appoggio |
| **Temperatura di funzionamento** | -5 ÷ +45 °C |
| **Dimensione** | 3 moduli Chorus |
| **Connessione al bus** | Morsetto ad innesto, 2 pin Ø 1mm |

NOTA: in caso di mancanza della tensione bus, l'attuatore mantiene il contatto nello stato precedente la caduta di tensione. Tale comportamento è modificabile tramite opportuna procedura.

Per informazioni tecniche contattate il SAT o visitate il sito gewiss.com

## Pulsantiera 6 canali Easy con attuatore comando motore - da incasso

La pulsantiera 6 canali Easy con attuatore comando motore - da incasso è un apparecchio di comando dotato di 6 canali, utilizzabili singolarmente o abbinati, per l'invio di comandi ad altri dispositivi attuatori, tramite bus KNX attraverso il quale è collegato al sistema di Home Automation.
Ogni dispositivo è dotato di 3 pulsanti basculanti (ciascuno dei quali gestisce due canali).
Il dispositivo è alimentato dalla linea bus ed ogni canale è dotato di due LED (ambra/verde), per la localizzazione notturna e la visualizzazione dello stato del carico comandato.
Ognuno dei 6 canali può essere configurato con il sw di configurazione Easy Controller per realizzare, a scelta, una delle seguenti funzioni:
- invio di comandi ON/OFF (commutazione ciclica o gestione fronti),
- invio di comandi di attivazione temporizzata,
- invio di comandi di movimentazione tende e tapparelle (con pulsante singolo o doppio),
- invio di comandi di regolazione luminosità con pulsante singolo o doppio (per dimmer),
- invio di comandi di memorizzazione ed esecuzione scenari.

La pulsantiera include un attuatore comando motore 1 canale 6A, per svolgere le seguenti funzioni:
- esecuzione di comandi di movimentazione tapparelle (salita, discesa, arresto),
- esecuzione di comandi di movimentazione veneziane (salita, discesa, arresto, regolazione lamelle),
- esecuzione comandi prioritari,
- gestione di segnalazioni di allarme (provenienti, ad esempio da un sensore vento),
- gestione scenari (con memorizzazione locale della posizione associata ad un determinato scenario).

I canali 1 e 2 della pulsantiera svolgono (di default) la funzione di comando locale dell'attuatore. Se anche ad uno solo dei due canali della pulsantiera (canale 1 o canale 2) viene associata una funzione tramite il sw di configurazione Easy Controller, la funzione di pulsante di comando locale attuatore viene disabilitata per entrambi i canali.
La pulsantiera viene posizionata all'interno di scatole da incasso standard, montata nei supporti della serie Chorus nello spazio di tre moduli.

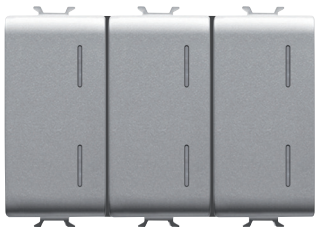

GW 10 755 - GW 12 755 - GW 14 755

Riferimenti normativi:
Direttiva bassa tensione 2006/95/CE
Direttiva compatibilità elettromagnetica 2004/108/CE, EN50428, EN50090-2-2, EN60669-2-1

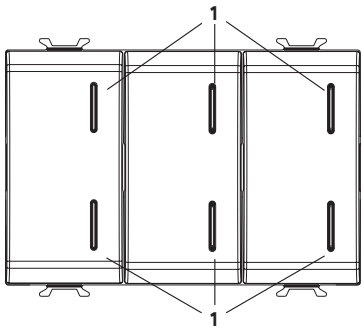


1. LED di stato e localizzazione notturna
2. Terminali bus
3. LED di programmazione
4. Tasto di programmazione
5. Uscita relè (SU)
6. Uscita relè (GIÙ)
7. Comune

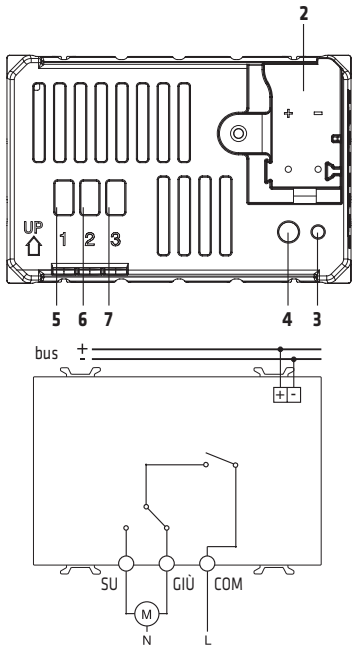


| DATI TECNICI | |
|---|---|
| **Alimentazione** | Tramite bus KNX<br>29V dc SELV |
| **Assorbimento corrente dal bus** | 10mA max |
| **Elementi di comando** | 1 tasto miniatura di programmazione<br>3 pulsanti basculanti |
| **Elementi di visualizzazione** | 1 LED rosso di programmazione<br>6 LED ambra/verde di segnalazione stato carico comandato o di localizzazione notturna |
| **Contatti di uscita** | 6A - 230V ac<br>Motori e motoriduttori secondo EN60669-2-1 |
| **Temperatura di funzionamento** | -5 ÷ +45 °C |
| **Dimensione** | 3 moduli Chorus |
| **Connessione al bus** | Morsetto ad innesto, 2 pin Ø 1mm |

NOTA: in caso di mancanza della tensione bus, al suo ripristino la tapparella o veneziana rimane ferma fino ad un nuovo comando di movimentazione.

Per informazioni tecniche contattate il SAT o visitate il sito gewiss.com

## Pulsantiera 4 canali Easy - da incasso

La pulsantiera 4 canali Easy – da incasso permette di inviare comandi ad altri dispositivi attuatori, tramite il bus KNX attraverso il quale è collegata al sistema di Home Automation.
La pulsantiera è alimentata dalla linea bus ed ogni canale è dotato di due LED per la localizzazione notturna (LED ambra) e la segnalazione di stato del carico comandato (LED verde). La pulsantiera viene posizionata all'interno di scatole da incasso standard, montata nei supporti della serie Chorus nello spazio di due moduli.
Ognuno dei 4 pulsanti può essere configurato con il sw di configurazione Easy Controller per realizzare, a scelta, una delle seguenti funzioni:
- invio di comandi ON/OFF (commutazione ciclica o gestione fronti),
- invio di comandi di attivazione temporizzata,
- invio di comandi di movimentazione tende e tapparelle (con pulsante singolo o doppio),
- invio di comandi di regolazione luminosità con pulsante singolo o doppio (per dimmer),
- invio di comandi di memorizzazione ed esecuzione scenari.

Un set di icone, fornito con il dispositivo, permette la personalizzazione e l'identificazione funzionale dei tasti.

GW 10 752 - GW 12 752 - GW 14 752

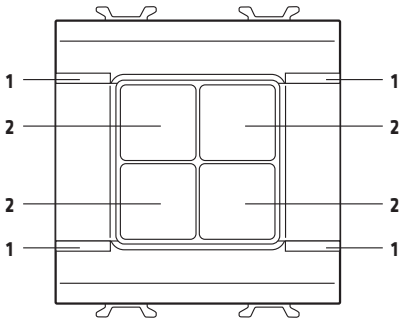


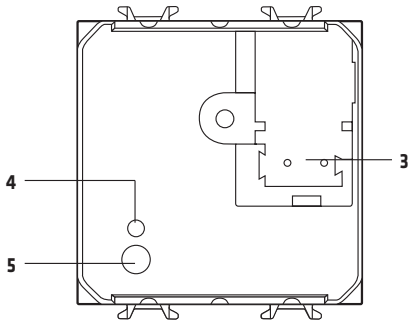


Riferimenti normativi:
Direttiva bassa tensione 2006/95/CE
Direttiva compatibilità elettromagnetica 2004/108/CE, EN50428, EN50090-2-2

1. LED di stato e localizzazione notturna
2. Pulsante di comando
3. Terminali bus
4. LED di programmazione
5. Tasto di programmazione

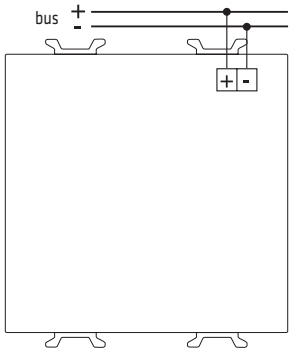


| DATI TECNICI | |
|---|---|
| **Alimentazione** | Tramite bus KNX<br>29V dc SELV |
| **Assorbimento corrente dal bus** | 8mA max |
| **Elementi di comando** | 1 tasto miniatura di programmazione<br>4 tasti di comando |
| **Elementi di visualizzazione** | 1 LED rosso di programmazione<br>4 LED verdi di segnalazione stato uscita<br>4 LED ambra di localizzazione notturna |
| **Temperatura di funzionamento** | -5 ÷ +45 °C |
| **Dimensione** | 2 moduli Chorus |
| **Connessione al bus** | Morsetto ad innesto, 2 pin Ø 1mm |

Per informazioni tecniche contattate il SAT o visitate il sito gewiss.com

## Ricevitore RF 8 canali Easy - da incasso

Il ricevitore radio 8 canali Easy - da incasso permette ai dispositivi di comando del sistema Chorus RF comando e controllo di comunicare con un sistema KNX consentendo di ampliare il sistema Home Automation KNX Easy con dispositivi di comando in radiofrequenza.
Il ricevitore viene visto dal sistema KNX Easy come un' interfaccia di ingresso a 8 canali. A ogni canale si possono abbinare fino a 4 diverse sorgenti di comando (trasmettitori) RF, consentendo così di gestire un totale di 32 tra pulsanti di telecomandi e pulsantiere RF, sensori IR crepuscolare RF, moduli di ingresso 2 canali RF etc . Il ricevitore è alimentato dalla linea bus. Il pulsante frontale viene utilizzato in fase di configurazione per generare i comandi di localizzazione dei canali Easy identificati dalle posizioni (1-8) del selettore rotativo posteriore; allo stesso modo, con il selettore in queste posizioni, il ricevitore radio è in grado di apprendere gli abbinamenti con i dispositivi di comando RF. Lo stato di configurazione è segnalato dal LED frontale.
Il dispositivo viene posizionato in scatole da incasso standard, montato su supporti della serie Chorus nello spazio di due moduli.
Sul bus KNX Easy, ogni canale può essere configurato con il sw di configurazione Easy Controller per realizzare a scelta una delle seguenti funzioni:
- invio di comandi ON/OFF,
- invio di comandi di attivazione temporizzata,
- invio di comandi di movimentazione tende e tapparelle (con pulsante doppio),
- invio di comandi di regolazione luminosità con pulsante doppio (per dimmer),
- invio di comandi prioritari,
- invio di comandi di memorizzazione ed esecuzione scenari.

GW 10 776 - GW 12 776 - GW 14 776

Riferimenti normativi:
Direttiva bassa tensione 2006/95/CE
Direttiva compatibilità elettromagnetica 2004/108/CE,
R&TTE 99/05/CEE, EN50428, EN50090

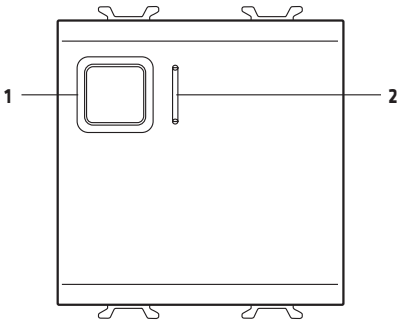


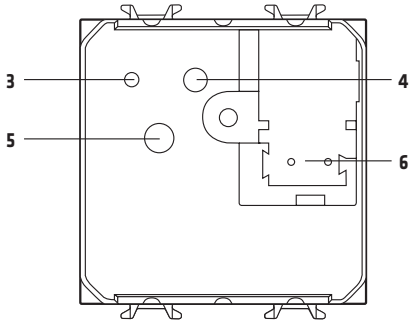


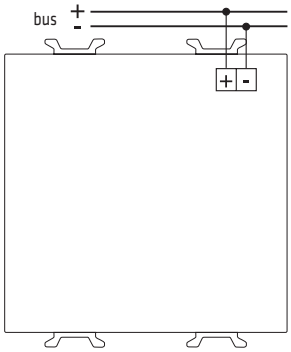


1. Pulsante di localizzazione canali KNX Easy
2. LED multifunzione
3. LED di programmazione
4. Tasto di programmazione
5. Selettore rotativo
6. Terminali bus

| DATI TECNICI | |
|---|---|
| **Alimentazione** | Tramite bus KNX<br>29V dc SELV |
| **Assorbimento corrente dal bus** | 15mA max |
| **Elementi di comando** | 1 tasto miniatura di programmazione<br>1 pulsante frontale per configurazione KNX<br>1 selettore rotativo a 10 posizioni:<br>0 – funzionamento ordinario<br>1-8 – apprendimento ingresso/localizzazione<br>9 – cancellazione |
| **Elementi di visualizzazione** | 1 LED rosso di programmazione<br>1 LED multifunzione (rosso-verde-giallo) per apprendimento e localizzazione |
| **Frequenza comunicazione RF** | 868MHz |
| **Temperatura di funzionamento** | -5 ÷ +45 °C |
| **Dimensione** | 2 moduli Chorus |
| **Connessione al bus** | Morsetto ad innesto, 2 pin Ø 1mm |

Per informazioni tecniche contattate il SAT o visitate il sito gewiss.com

## SENSORI

### Rivelatore di movimento IR con crepuscolare Easy - da incasso

Il rivelatore di movimento con crepuscolare Easy - da incasso permette di inviare un comando di attivazione temporizzata a dispositivi attuatori tramite il bus KNX in funzione dei movimenti rivelati e della luminosità misurata. Il sensore ad infrarossi (IR) passivo ha una lente orientabile ad apertura fissa. Il rivelatore è alimentato dalla linea bus ed è dotato frontalmente di due potenziometri locali, per la regolazione della sensibilità alla luce e per la variazione del tempo di ciclo (+/- 50% del valore impostato con il sw di configurazione Easy Controller), e di un LED verde di segnalazione che indica la rivelazione di movimento e il conseguente invio di messaggi sul bus.
Il dispositivo viene posizionato in scatole da incasso standard, montato su supporti della serie Chorus, nello spazio di due moduli.
Il sensore può essere configurato con il sw di configurazione Easy Controller per realizzare la funzione di invio di comandi di attivazione temporizzata.
É possibile parametrizzare il funzionamento del dispositivo in modo tale da attivare la rivelazione del movimento solo se l'attuatore da comandare è ON.
Tale modalità permette, per esempio, l'accensione delle luci in maniera tradizionale (ad esempio attraverso un pulsante) ma garantisce lo spegnimento automatico (una volta disimpegnata l'area di copertura del sensore di movimento).

GW 10 756 - GW 12 756 - GW 14 756

Riferimenti normativi:
Direttiva bassa tensione 2006/95/CE
Direttiva compatibilità elettromagnetica 2004/108/CE, EN50428, EN50090-2-2

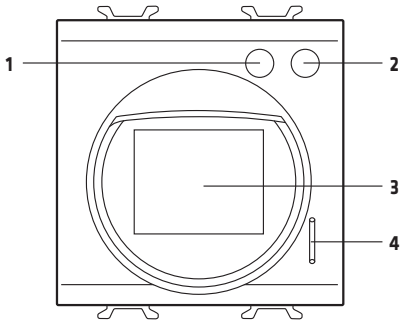


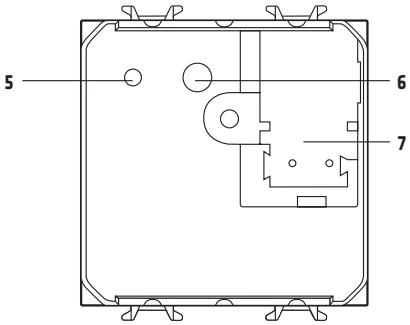


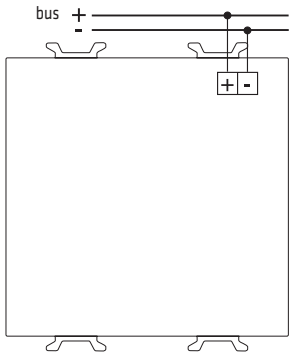


1. Potenziometro regolazione sensibilità luminosa
2. Potenziometro regolazione tempo di ciclo
3. Sensori IR e crepuscolare
4. LED di rivelazione movimento
5. LED di programmazione
6. Tasto di programmazione
7. Terminali bus

| DATI TECNICI | |
|---|---|
| **Alimentazione** | Tramite bus KNX<br>29 V dc SELV |
| **Assorbimento corrente dal bus** | 5mA max |
| **Elementi di comando** | 1 tasto miniatura di programmazione |
| **Elementi di visualizzazione** | 1 LED rosso di programmazione<br>1 LED verde per rivelazione movimento |
| **Elementi di misura** | 1 sensore PIR (λ = 5÷14 μm)<br>1 sensore crepuscolare (10÷500 lux) |
| **Elementi di configurazione** | 1 potenziometro rotativo per regolazione sensore crepuscolare<br>1 potenziometro rotativo per variazione tempo di ciclo |
| **Copertura sensore IR** | Distanza max: 10 m<br>Copertura verticale: 30°, orientabile<br>Copertura orizzontale: 105°, orientabile |
| **Temperatura di funzionamento** | -5 ÷ +45 °C |
| **Dimensione** | 2 moduli Chorus |
| **Connessione al bus** | Morsetto ad innesto, 2 pin Ø 1mm |

Per informazioni tecniche contattate il SAT o visitate il sito gewiss.com

## ATTUATORI

### Attuatore 1 canale 16A Easy - da incasso

L'attuatore 1 canale 16 A Easy - da incasso permette di attivare/disattivare un carico elettrico attraverso un relè da 16A provvisto di 1 contatto di uscita in scambio (1 NA/NC). Il comando di commutazione del relè può giungere da dispositivi di comando o sensori del sistema di Home Automation, tramite il bus KNX, oppure essere generato localmente mediante il pulsante frontale.
L'attuatore è alimentato dalla linea bus ed è dotato di LED verde per la segnalazione di stato dell'uscita. Il dispositivo invia sul bus informazioni sullo stato del relè (ON=contatto NA chiuso, OFF= contatto NA aperto) all'accensione, alla ricezione di un comando ed in caso di comando dal pulsante locale.
Il dispositivo viene posizionato in scatole da incasso standard, montato su supporti della serie Chorus nello spazio di due moduli.
L'attuatore può essere configurato con il sw di configurazione Easy Controller per svolgere le seguenti funzioni:
- attivazione e disattivazione carichi,
- esecuzione comandi temporizzati,
- esecuzione comandi prioritari,
- gestione scenari (con memorizzazione locale dello stato associato ad un determinato scenario).

Le modalità di funzionamento sono fruibili contemporaneamente. Ciò significa, ad esempio, che il dispositivo può accendere e spegnere una luce, oppure accenderla e spegnerla automaticamente dopo che è trascorso un certo tempo prefissato, semplicemente in funzione del comando ricevuto.

GW 10 766 - GW 12 766 - GW 14 766

Riferimenti normativi:
Direttiva bassa tensione 2006/95/CE
Direttiva compatibilità elettromagnetica 2004/108/CE,
EN50428, EN50090-2-2

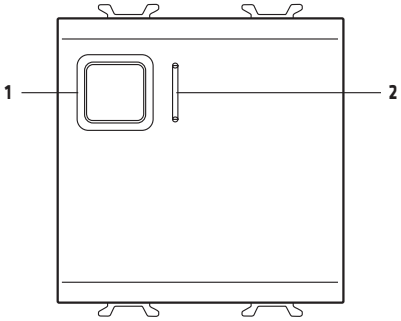


1. Pulsante comando locale
2. LED stato uscita
3. LED di programmazione
4. Tasto di programmazione
5. Uscita NA
6. Comune
7. Uscita NC
8. Terminali bus

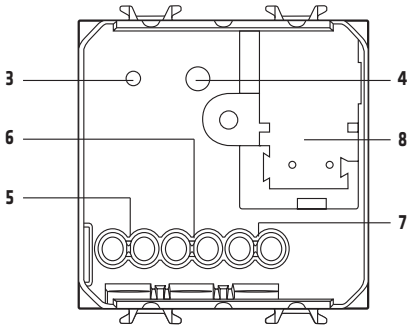


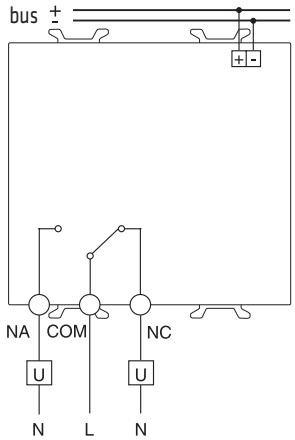


| DATI TECNICI | |
|---|---|
| **Alimentazione** | Tramite bus KNX - 29 V dc SELV |
| **Assorbimento corrente dal bus** | 5mA max |
| **Elementi di comando** | 1 tasto miniatura di programmazione<br>1 pulsante di comando locale del relé (il pulsante è funzionante solo se è presente la tensione del bus) |
| **Elementi di visualizzazione** | 1 LED rosso di programmazione<br>1 LED verde di segnalazione stato uscita |
| **Contatto di uscita** | 1 NA/NC 16A(AC1) 230V ac - Lampade a incandescenza (230V ac): 1500W - Lampade alogene (230V ac): 1500W<br>Carichi pilotati da trasformatori elettronici: 600VA - Carichi fluorescenti non rifasati: 400VA - Lampade a basso consumo (fluorescenti compatte): 8x23W<br>Per le lampade fluorescenti rifasate e per tutti i carichi non indicati si raccomanda l'uso del rele di appoggio |
| **Temperatura di funzionamento** | -5 ÷ +45 °C |
| **Dimensione** | 2 moduli Chorus |
| **Sezione cavi carico** | 4mm$^2$ max |
| **Connessione al bus** | Morsetto ad innesto, 2 pin Ø 1mm |

NOTA: in caso di mancanza della tensione bus, al suo ripristino il contatto di uscita rimane aperto.

Per informazioni tecniche contattate il SAT o visitate il sito gewiss.com

## Attuatori 4 canali 10A e 16AX Easy - da guida DIN

Gli attuatori 4 canali 10A Easy - da guida DIN (GW 90 835 B) e 4 canali 16AX Easy - da guida DIN (GW 90 836 B) permettono di attivare/disattivare indipendentemente fino a 4 diversi carichi elettrici attraverso 4 relè provvisti di 1 contatto di uscita NA ciascuno. Il comando di commutazione del relè può giungere da dispositivi di comando o sensori del sistema di Home Automation, tramite il bus KNX, oppure essere generato localmente mediante i pulsanti frontali.
Gli attuatori sono alimentati dalla linea bus e sono dotati di 4 LED frontali verdi per la segnalazione di stato delle uscite. I dispositivi inviano sul bus informazioni sullo stato del relè (ON = contatto chiuso, OFF = contatto aperto) all'accensione, alla ricezione di un comando ed in caso di comando dal pulsante locale.
I moduli vengono montati su guida DIN, all'interno di quadri elettrici o scatole di derivazione.
Ogni canale di uscita degli attuatori può essere configurato in modo indipendente con il sw di configurazione Easy Controller per svolgere le seguenti funzioni:
- attivazione e disattivazione carichi,
- esecuzione comandi temporizzati,
- esecuzione comandi prioritari,
- gestione scenari (con memorizzazione locale dello stato associato ad un determinato scenario).

Le modalità di funzionamento sono fruibili contemporaneamente. Ciò significa, ad esempio, che uno stesso canale di uscita può essere utilizzato per accendere e spegnere una luce, oppure accenderla e spegnerla automaticamente dopo che è trascorso un certo tempo prefissato, semplicemente in funzione del comando ricevuto.

GW 90 835 B

GW 90 836 B

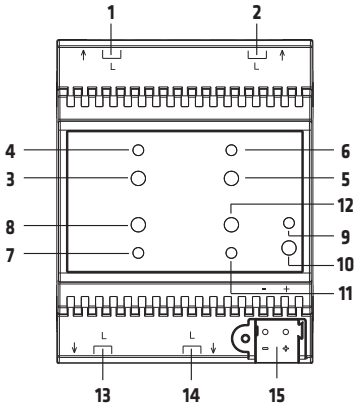


1. Uscita relè 1
2. Uscita relè 2
3. Pulsante comando locale relè 1
4. LED stato relè 1
5. Pulsante comando locale relè 2
6. LED stato relè 2
7. LED stato relè 3
8. Pulsante comando locale relè 3
9. LED di programmazione
10. Tasto di programmazione
11. LED stato relè 4
12. Pulsante comando locale relè 4
13. Uscita relè 3
14. Uscita relè 4
15. Terminali bus

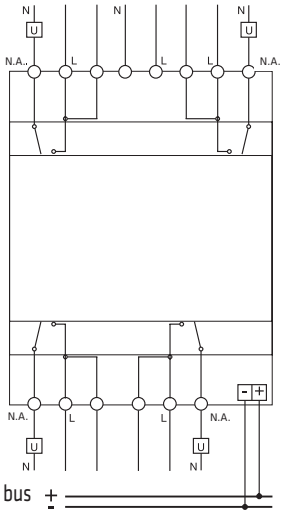


Riferimenti normativi:
Direttiva bassa tensione 2014/35/EU
Direttiva compatibilità elettromagnetica 2014/30/EU, EN50491, EN60669-2-5

| DATI TECNICI | | |
|---|---|---|
| | **GW 90 835 B** | **GW 90 836 B** |
| **Alimentazione** | Tramite bus KNX<br>29 V dc SELV | |
| **Assorbimento corrente dal bus** | 10mA max | |
| **Elementi di comando** | 1 tasto miniatura di programmazione<br>4 pulsanti di comando locale dei relé (i pulsanti sono funzionanti solo se è presente la tensione del bus) | |
| **Elementi di visualizzazione** | 1 LED rosso di programmazione<br>4 LED verdi di segnalazione stato uscita | |
| **Contatti di uscita** | 4 NA 10A(AC1) 230V ac<br>Lampade a incandescenza (230V ac): 1500W<br>Lampade alogene (230V ac): 1500W<br>Carichi pilotati da trasformatori elettronici: 600VA<br>Carichi fluorescenti non rifasati: 400VA<br>Lampade a basso consumo (fluorescenti compatte): 8x23W<br>Per le lampade fluorescenti rifasate e per tutti i carichi non indicati si raccomanda l'uso del relè di appoggio | 4 NA 16AX 230V ac<br>Lampade a incandescenza (230V ac): 3000W<br>Lampade alogene (230V ac): 3000W<br>Carichi pilotati da trasformatori toroidali: 3000W<br>Carichi pilotati da trasformatori elettronici: 2000W<br>Lampade a basso consumo (fluorescenti compatte): 80x23W<br>Corrente max di commutazione 16A (AC1), 16AX (140µF rif. EN 60669-1)<br>carichi fluorescenti con corrente massima di spunto 400A (200µs) |
| **Temperatura di funzionamento** | -5 ÷ +45 °C | |
| **Dimensione** | 4 moduli DIN | |
| **Dimensione cavi carico** | 2.5mm² max | |
| **Connessione al bus** | Morsetto ad innesto, 2 pin Ø 1mm | |

NOTA: in caso di mancanza della tensione bus, l'attuatore mantiene il contatto nello stato precedente la caduta di tensione. Tale comportamento è modificabile tramite opportuna procedura.

Per informazioni tecniche contattate il SAT o visitate il sito gewiss.com

## Attuatore comando motore 1 canale 6A Easy - da incasso

L'attuatore comando motore 1 canale 6A Easy - da incasso permette di comandare il movimento di tapparelle, tende e veneziane motorizzate. I 2 relè di uscita, uno per la salita e l'altro per la discesa, sono interbloccati per evitare danneggiamenti al motore collegato.
I comandi di movimento possono giungere da dispositivi di comando o sensori del sistema di Home Automation, tramite il bus KNX, oppure essere generati localmente mediante i due pulsanti frontali. L'attuatore è alimentato dalla linea bus ed è dotato di 2 LED frontali verdi per la segnalazione del movimento della tapparella in corso (salita / discesa).
Il dispositivo viene posizionato in scatole da incasso standard, montato su supporti della serie Chorus nello spazio di due moduli.
L'attuatore può essere configurato con il sw di configurazione Easy Controller per svolgere le seguenti funzioni:
- esecuzione di comandi di movimentazione tapparelle (salita, discesa, arresto),
- esecuzione di comandi di movimentazione veneziane (salita, discesa, arresto, regolazione lamelle),
- esecuzione comandi prioritari,
- gestione di segnalazione di allarme (provenienti, ad esempio da un sensore vento),
- gestione scenari (con memorizzazione locale della posizione associato ad un determinato scenario).

Le modalità di funzionamento sono fruibili contemporaneamente.

GW 10 767 - GW 12 767 - GW 14 767

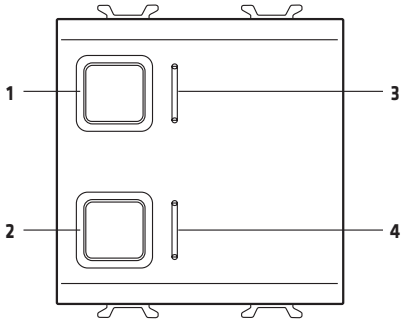


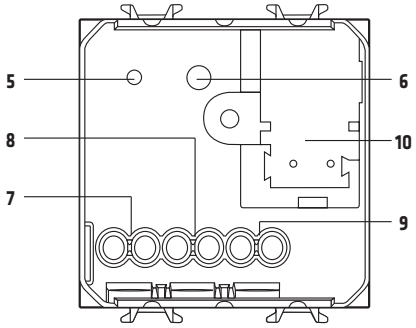


Riferimenti normativi:
Direttiva bassa tensione 2006/95/CE
Direttiva compatibilità elettromagnetica 2004/108/CE, EN50428, EN50090-2-2

1. Pulsante comando locale 1 (SU)
2. Pulsante comando locale 2 (GIÙ)
3. LED stato uscita (SU)
4. LED stato uscita (GIÙ)
5. LED di programmazione
6. Tasto di programmazione
7. Uscita relè (GIÙ)
8. Uscita relè (SU)
9. Comune
10. Terminali bus

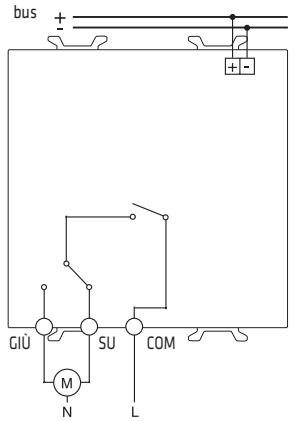


| DATI TECNICI | |
|---|---|
| **Alimentazione** | Tramite bus KNX<br>29 V dc SELV |
| **Assorbimento corrente dal bus** | 8mA max |
| **Elementi di comando** | 1 tasto miniatura di programmazione<br>2 pulsanti di comando locale dei relé |
| **Elementi di visualizzazione** | 1 LED rosso di programmazione<br>2 LED verdi per segnalazione stato uscite |
| **Contatti di uscita** | 6A - 230V ac<br>Motori e motoriduttori secondo EN60669-2-1 |
| **Temperatura di funzionamento** | -5 ÷ +45 °C |
| **Dimensione** | 2 moduli Chorus |
| **Dimensione cavi carico** | 4mm$^2$ max |
| **Connessione al bus** | Morsetto ad innesto, 2 pin Ø 1mm |

NOTA: in caso di mancanza della tensione bus, al suo ripristino la tapparella o veneziana rimane ferma fino ad un nuovo comando di movimentazione.

Per informazioni tecniche contattate il SAT o visitate il sito gewiss.com

## Attuatori comando motori 2 e 4 canali 6A EASY - da guida DIN

Gli attuatori comando motore 2 canali 6A Easy - da guida DIN (GW 90 851) e 4 canali 6A Easy - da guida DIN (GW 90 852) permettono di comandare rispettivamente il movimento di 2 gruppi di motori (ciascuno dei quali può essere costituito al massimo da 2 motori) (GW 90 851) o di 4 motori indipendenti di tapparelle, tende e veneziane (GW 90 852). I 2 relè di uscita di ciascun canale, uno per la salita e l'altro per la discesa, sono interbloccati per evitare danneggiamenti al motore collegato. I comandi di movimento possono giungere da dispositivi di comando o sensori del sistema di Home Automation, tramite il bus KNX, oppure essere generati localmente mediante i pulsanti frontali. Gli attuatori sono alimentati dalla linea bus e sono dotati di 2 LED frontali verdi di ciascun canale per la segnalazione del movimento della tapparella in corso (salita / discesa). Gli attuatori possono funzionare nelle modalità tapparelle o veneziane, ed sono in grado di gestire l'attuazione conseguente a comandi di allarme, prioritari e di scenario.
Gli attuatori comando motore possono essere configurati con il sw di configurazione Easy Controller per svolgere le seguenti funzioni:
- esecuzione di comandi di movimentazione tapparelle (salita, discesa, arresto),
- esecuzione di comandi di movimentazione veneziane (salita, discesa, arresto, regolazione lamelle),
- esecuzione di comandi prioritari,
- gestione di segnalazione di allarme (provenienti, ad esempio da un sensore vento),
- gestione scenari.

GW 90 851

Riferimenti normativi:
Direttiva bassa tensione 2006/95/CE
Direttiva compatibilità elettromagnetica
2004/108/CE, EN50428, EN50090-2-2, EN60669-2-1

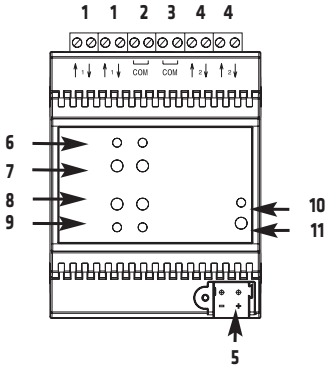


1. Uscita relè CANALE 1
2. Comune (CANALE 1)
3. Comune (CANALE 2)
4. Uscita relè CANALE 2
5. Terminali bus
6. Led stato uscita CANALE 1 e 2 (SU)
7. Pulsanti comando locale CANALE 1 e 2 (SU)
8. Pulsanti comando locale CANALE 1 e 2 (GIU)
9. Led stato uscita CANALE 1 e 2 (GIU)
10. LED di programmazione
11. Pulsante di programmazione

**ATTENZIONE: in caso di collegamento in parallelo di più motori, utilizzare sempre relè di appoggio o di isolamento.**

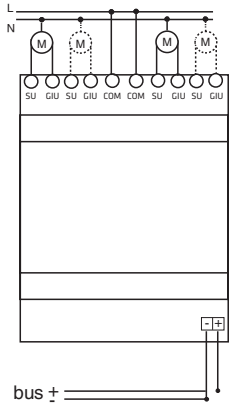

GW 90 852

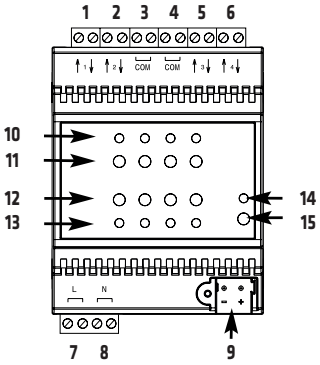


1. Uscita relè CANALE 1
2. Uscita relè CANALE 2
3. Comune (CANALE 1 - CANALE 2)
4. Comune (CANALE 3 - CANALE 4)
5. Uscita relè CANALE 3
6. Uscita relè CANALE 4
7. Alimentazione ausiliaria (FASE)
8. Alimentazione ausiliaria (NEUTRO)
9. Terminali bus
10. Led stato uscita CANALE 1,2,3 e 4 (SU)
11. Pulsanti comando locale CANALE 1,2,3 e 4 (SU)
12. Pulsanti comando locale CANALE 1,2,3 e 4 (GIU)
13. Led stato uscita CANALE 1,2,3 e 4 (GIU)
14. LED di programmazione
15. Pulsante di programmazione

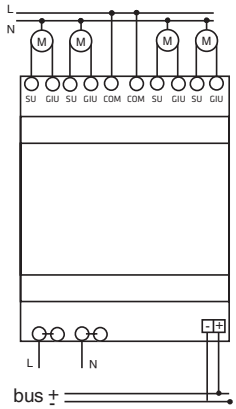


| DATI TECNICI | | |
|---|---|---|
| | **GW 90 851** | **GW 90 852** |
| **Alimentazione** | Tramite bus KNX 29V dc SELV | |
| **Assorbimento corrente dal bus** | 10mA max | |
| **Elementi di comando** | Tasto di programmazione<br>4 pulsanti di comando locale | Tasto di programmazione<br>8 pulsanti di comando locale |
| **Elementi di visualizzazione** | 1 LED rosso (programmazione)<br>4 LED verdi (indicatore di stato) | 1 LED rosso (programmazione)<br>8 LED verdi (indicatore di stato) |
| **Contatti di uscita** | 4 NA da 8A (cosφ=1) - 250V ac<br>Motori e motoriduttori: 6A<br>secondo EN60669-2-1 | 8 NA da 8A (cosφ=1) - 250V ac<br>Motori e motoriduttori: 6A<br>secondo EN60669-2-1 |
| **Dimensione cavi carico** | 4 $mm^2$ max | |
| **Dimensione** | 4 moduli DIN | |
| **Temperatura di funzionamento** | -5 ÷ +45 °C | |
| **Connessione al bus** | Morsetto ad innesto, 2 pin Ø 1mm | |

NOTA: in caso di mancanza della tensione bus, al suo ripristino la tapparella o veneziana rimane ferma fino ad un nuovo comando di movimentazione.

Per informazioni tecniche contattate il SAT o visitate il sito gewiss.com

## Attuatore dimmer universale Easy 1 canale - da guida DIN

L'attuatore dimmer universale è in grado di comandare e regolare lampade a incandescenza, carichi induttivi (lampade alogene LV attraverso trasformatori ad avvolgimento), carichi capacitivi (trasformatori elettronici con lampade alogene a bassa tensione).
Nella parte frontale è posizionato un pulsante con cui è possibile comandare ON (100% luminosità) e OFF (0% luminosità) il carico collegato.
L'attuatore può essere configurato con il sw di configurazione Easy Controller per svolgere le seguenti funzioni:
- esecuzione di comandi di regolazione luminosità,
- esecuzione di comandi di attivazione/disattivazione (ON=100% - OFF= 0%),
- esecuzione di comandi di attivazione temporizzata,
- esecuzione di comandi prioritari e scenari.

Le modalità di funzionamento sono fruibili contemporaneamente.

GW 90 849

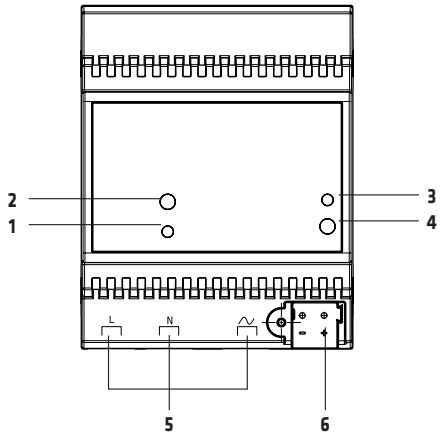


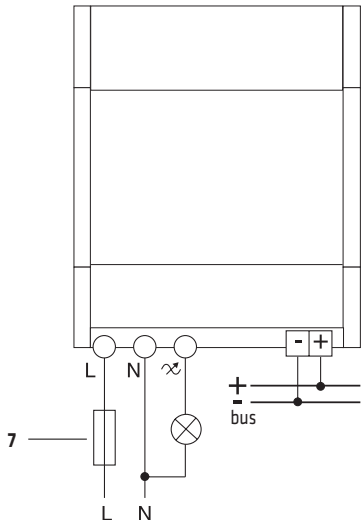


Riferimenti normativi:
Direttiva bassa tensione 2006/95/CE
Direttiva compatibilità elettromagnetica 2004/108/CE, EN50428, EN50090-2-2

1. LED indicatore di stato
2. Pulsante comando locale
3. LED di programmazione
4. Tasto di programmazione
5. Morsetti per connessione carico
6. Terminali bus
7. Fusibile 2,5A ad alto potere d'interruzione

| DATI TECNICI | |
|---|---|
| **Alimentazione** | Tramite bus KNX 29V dc SELV |
| **Assorbimento corrente dal bus** | 9mA max |
| **Elementi di comando** | Tasto di programmazione<br>Pulsante di comando locale |
| **Elementi di visualizzazione** | 1 LED rosso di programmazione<br>1 LED giallo indicatore di stato |
| **Tensione nominale** | 230V ac 50Hz |
| **Potenza nominale** | Lampade ad incandescenza: 40-500 W<br>Lampade alogene: 40-500 W<br>Carichi induttivi/capacitivi: 40-500 VA |
| **Dimensione cavi carico** | 2.5mm² max |
| **Dimensione** | 4 moduli DIN |
| **Temperatura di funzionamento** | -5 ÷ +45 °C |
| **Connessione al bus** | Morsetto ad innesto, 2 pin Ø 1mm |

NOTA: in caso di mancanza della tensione bus, il dispositivo porta l'uscita in OFF (0%). Al suo ripristino l'uscita si riporta al valore di luminosità precedente la caduta di tensione.

Per informazioni tecniche contattate il SAT o visitate il sito gewiss.com

## Attuatori dimmer universali Easy 1 e 2 canali - da guida DIN

L'attuatore dimmer universale Easy - da guida DIN, disponibile nelle due versioni da 1 canale 500VA (GW A9 351) e 2 canali 300VA (GW A9 352), permette di comandare e regolare lampade ad incandescenza ed alogene 230V ac, carichi induttivi (lampade alogene a bassa tensione attraverso trasformatori ad avvolgimento), carichi capacitivi (lampade alogene a bassa tensione attraverso trasformatori elettronici), lampade a LED 230V ac dimmerabili e lampade CFL dimmerabili. L'attuatore dimmer è alimentato dalla linea 230V ac (prelevata dalla fase del canale 1), in modo da consentire il comando del carico da locale anche in assenza di tensione sul bus KNX. Il dispositivo è dotato di pulsanti e di LED frontali per il comando e l'indicazione dello stato delle uscite e per la selezione della tipologia di carico e di un LED di segnalazione anomalia. L'attuatore dimmer permette l'accensione e lo spegnimento del carico collegato, la regolazione del valore di luminosità, l'esecuzione di comandi temporizzati e di comandi prioritari per la forzatura dello stato dell'uscita, la memorizzazione e l'esecuzione di scenari.

L'attuatore può essere configurato con il sw di configurazione Easy Controller per svolgere le seguenti funzioni:

- esecuzione di comandi di regolazione luminosità,
- esecuzione di comandi di attivazione/disattivazione (ON=100% - OFF=0%),
- esecuzione di comandi di attivazione temporizzata,
- esecuzione di comandi prioritari e scenari.

GW A9 351

GW A9 352

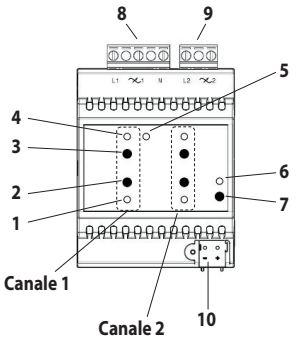


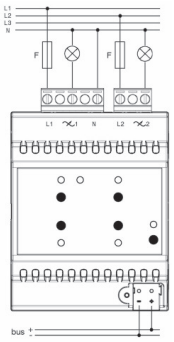

Riferimenti normativi:
Direttiva bassa tensione 2006/95/CE
Direttiva compatibilità elettromagnetica
2004/108/CE, EN50428, EN60669-2-5, EN50491

1. LED segnalazione tipo di carico (LOAD x)
2. Pulsanti di selezione tipo di carico (LOAD x)
3. Pulsanti di comando locale dei canali (CH x)
4. LED di stato canale (CH x)
5. LED di segnalazione anomalia
6. LED di programmazione
7. Tasto di programmazione
8. Morsetto per connessione canale 1
9. Morsetto per connessione canale 2
10. Terminali bus

| DATI TECNICI | | | |
|---|---|---|---|
| | | **GW A9 351 (1 canale)** | **GW A9 352 (2 canali)** |
| **Alimentazione** | | Tramite bus KNX 29V dc SELV | |
| **Assorbimento corrente dal bus** | | 10mA max | |
| **Elementi di comando** | | Tasto di programmazione<br>Pulsanti di comando locale canali<br>Pulsanti selezione tipo carico | |
| **Elementi di visualizzazione** | | 1 LED rosso di programmazione<br>LED di stato canale<br>LED di segnalazione tipo carico<br>LED di segnalazione anomalia | |
| **Tensione nominale** | | 230Vac (±10%), 50/60Hz | |
| **Potenza nominale (per canale)** | **- Lampade ad incandescenza ed alogene 230Vac** | 10-500W | 10-300W |
| | **- Lampade alogene a bassa tensione con trasformatori elettronici** | 10-500VA | 10-300VA |
| | **- Lampade alogene a bassa tensione con trasformatori ferromagnetici** | 10-500VA | 10-300VA |
| | **- Lampade a LED 230Vac dimmerabili** | 3-150W | 3-75W |
| | **- Lampade CFL dimmerabili** | 5-150W | 5-75W |
| **Dimensione cavi carico** | | 2.5mm² max | |
| **Dimensione** | | 4 moduli DIN | |
| **Temperatura di funzionamento** | | -5 ÷ +45 °C | |
| **Connessione al bus** | | Morsetto ad innesto, 2 pin Ø 1mm | |

NOTA: in caso di mancanza della tensione bus, ciascun canale del dimmer si porta al valore di luminosità 0%. Al suo ripristino il dimmer applica all'uscita il valore determinato dall'ultimo comando ricevuto.

Per informazioni tecniche contattate il SAT o visitate il sito gewiss.com

## Attuatori dimmer EASY per LED - da guida DIN

Gli attuatori dimmer EASY per LED alimentati in tensione continua (Vdc) - da guida DIN sono dispositivi per la regolazione della luminosità di max. 4 led monocolore o di strisce e faretti LED RGB[W]. Sono disponibili in due versioni:
- CVD (controllo a tensione costante) per la regolazione di strisce RGB[W] o monocolore;
- CCD (controllo a corrente costante) per la regolazione di LED di potenza (RGB[W] o monocolore).

Gli attuatori dimmer sono alimentati dalla linea bus e sono dotati di 4 LED frontali bicolori per l'indicazione dello stato delle uscite, di 4 tasti frontali di comando per il test delle uscite, di 1 led rosso per la segnalazione di eventuali anomalie, di 1 contatto relè per pilotare la tensione di rete dell'alimentatore ausiliario dei LED, di 4 canali di uscita indipendenti.

Gli attuatori dimmer possono essere configurati con il sw di configurazione Easy Controller per svolgere una delle seguenti funzioni:
- commutazione on/off,
- regolazione relativa luminosità RGB[W],
- regolazione assoluta luminosità RGB[W],
- scenari,
- sequenza colore e sequenza luminose,
- comandi prioritari (forzatura),
- commutazione temporizzata (luce scale).

GW 90 854

GW 90 855

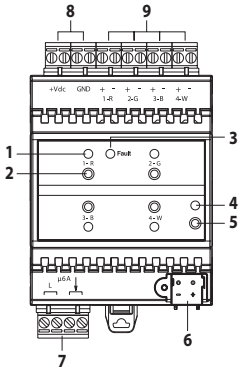


1. LED di stato canale
2. Pulsante di test canale
3. LED di segnalazione anomalia
4. LED di programmazione
5. Tasto di programmazione
6. Terminali bus
7. Morsetti contatto relè per alimentatore LED
8. Morsetti alimentazione ausiliaria LED
9. Morsetti canali d'uscita

Riferimenti normativi:
Direttiva bassa tensione 2006/95/CE
Direttiva compatibilita elettromagnetica 2004/108/CE, EN50428, EN50090-2-2, EN61347-1, EN61347-2-13

GW 90 854
Tipo CVD

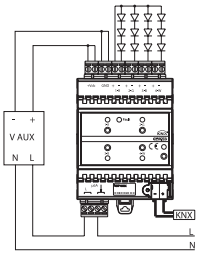


Cablaggio 1: con anodo comune connesso al dimmer

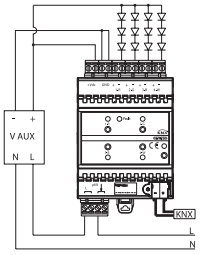


Cablaggio 2: con anodo comune connesso direttamente all'alimentazione ausiliaria LED

GW 90 855
Tipo CCD

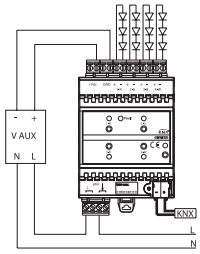


| DATI TECNICI | | |
|---|---|---|
| | **GW 90 854** | **GW 90 855** |
| **Alimentazione** | Tramite bus KNX 29V dc SELV | |
| **Assorbimento corrente dal bus** | 10mA max | |
| **Alimentazione ausiliaria** | 12...24Vdc | 12...48Vdc |
| **Elementi di comando** | Tasto di programmazione<br>4 pulsanti frontali di test uscite | |
| **Elementi di visualizzazione** | 1 LED rosso di programmazione<br>1 LED rosso di segnalazione anomalia<br>4 LED bicolori di segnalazione stato uscita (1 per ogni canale) | |
| **Corrente massima di uscita** | Max 4A (la corrente massima per canale è determinata in base alla tipologia di cablaggio effettuata ed al numero effettivo di canali utilizzati) | 350-500-700mA per ogni canale di uscita |
| **Elementi di attuazione** | 1 contatto a relè 6A per pilotare la tensione di rete dell'alimentazione ausiliario dei LED | |
| | 4 uscite PWM con controllo costante della tensione | 4 uscite PWM con controllo costante della corrente |
| **Dimensione** | 4 moduli DIN | |
| **Temperatura di funzionamento** | -5 ÷ +45 °C | |
| **Connessione al bus** | Morsetto ad innesto, 2 pin Ø 1mm | |

NOTA: in caso di mancanza della tensione bus, il dispositivo porta tutti i canali di uscita in OFF (0%).

Per informazioni tecniche contattate il SAT o visitate il sito gewiss.com

## TERMOREGOLAZIONE

### Cronotermostato/programmatore con gestione umidità Easy - da incasso

Il cronotermostato Easy da incasso con gestione dell'umidità consente di gestire automaticamente, su base settimanale, un sistema di umidificazione/deumidificazione in parallelo al sistema di termoregolazione o di agire sul sistema di termoregolazione in modo da intervenire sulle cause della formazione dell'umidità. La regolazione della temperatura e dell'umidità viene effettuata comandando, su bus KNX, gli attuatori KNX che controllano gli elementi di riscaldamento o raffrescamento, compresi i fan coil, e gli elementi di umidificazione/deumidificazione. Il cronotermostato può operare in modalità di controllo "autonomo" per gestire autonomamente l'impianto di termoregolazione (o parti di esso), mentre in abbinamento con i termostati Easy da incasso (GW 10 765 H - GW 12 765 H - GW 14 765 H) può operare in modalità di controllo "master" e realizzare impianti di termoregolazione multizona. I profili orari sono definiti su base settimanale. Per ogni giorno della settimana è possibile programmare un profilo orario indipendente, con risoluzione di 15 minuti e senza limite di variazioni giornaliere. Se un profilo orario viene configurato per controllare le modalità HVAC o Setpoint di una sonda di termoregolazione Easy da incasso (GW 10 769 - GW 12 769 - GW 14 769 - GW 10 769 H - GW 12 769 H - GW 14 769 H) è possibile visualizzarne i parametri. Il dispositivo gestisce 3 diversi livelli di temperatura ($T_{economy}$, $T_{precomfort}$, $T_{comfort}$), contempla 5 modalità di funzionamento (OFF / ECONOMY / PRECOMFORT / COMFORT / AUTOMATICA), attivabili in riscaldamento o raffrescamento. Localmente è possibile selezionare l'algoritmo di controllo: a 2 punti (comando ON/OFF), proporzionale PI (controllo di tipo PWM), fan coil (3 velocità). Il dispositivo è dotato di 1 uscita a relè con contatto NA/NC per il comando dell'elettrovalvola del riscaldamento/raffrescamento, di 1 ingresso per contatto libero da potenziale (per funzione contatto finestra) e 1 ingresso per sensore NTC di temperatura esterna (es: sensore di protezione per riscaldamento a pavimento). Attraverso il sw di configurazione Easy Controller è possibile configurare i canali di uscita del dispositivo per svolgere le seguenti funzioni:

- comando ON/OFF di attuatori (per riscaldamento/raffrescamento e per regolazione velocità fan-coil),
- trasmissione modalità di funzionamento (OFF/ECONOMY/PRECOMFORT/COMFORT) e tipo (RISCALDAMENTO/RAFFRESCAMENTO) verso termostati/sonde di termoregolazione di zona,
- trasmissione modalità corrente, tipo di funzionamento e temperatura misurata agli altri dispositivi sul bus KNX,
- gestione di 7 profili orari liberamente configurabili (più altri 2 riservati al cronotermostato).

I canali di ingresso possono essere configurati per:

- l'impostazione della modalità e tipo di funzionamento del cronotermostato,
- la gestione di scenari (associando ad uno scenario una modalità ed un tipo di funzionamento),
- la gestione del contatto finestra per lo spegnimento temporaneo del dispositivo.

**NOTA:** il dispositivo non è dotato di sensore di umidità a bordo, pertanto il valore di umidità relativa deve essere fornito da un sensore KNX esterno (es: GW 1x 762 H).

GW 10 764 H - GW 12 764 H - GW 14 764 H

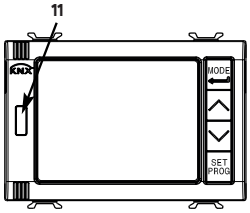


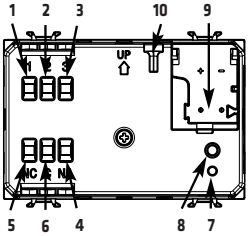


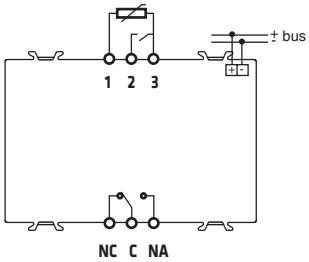


Riferimenti normativi:
Direttiva bassa tensione 2006/95/CE
Direttiva compatibilità elettromagnetica 2004/108/CE, EN50090-2-2, EN50428

1. Ingresso per sensore di temperatura esterna
2. Ingresso ausiliario per contatto libero da potenziale
3. Comune ingressi
4. Uscita NA
5. Uscita NC
6. Comune uscite
7. LED di programmazione
8. Tasto di programmazione
9. Terminali bus
10. Vite di fissaggio
11. Sensore di luminosità

| DATI TECNICI | |
|---|---|
| **Alimentazione** | Tramite bus KNX 29V dc SELV |
| **Alimentazione Back up** | 2 batterie alcaline 1,5V AA (da alloggiare nel frontale rimovibile) per l'aggiornamento di data/ora in caso di assenza tensione bus |
| **Assorbimento corrente dal bus** | 10mA |
| **Elementi di comando** | 1 tasto miniatura di programmazione<br>4 tasti frontali |
| **Elementi di visualizzazione** | Display a colori RGB con sensore di luminosità per regolazione retroilluminazione<br>1 LED rosso di programmazione |
| **Contatti di uscita** | 1 NA/NC 5A (cosφ=1) 250V ac |
| **Ingressi** | 1 ingresso per contatto privo di potenziale (lungh. cavi max. 10m)<br>1 ingresso per sensore temperatura esterna (ad es: GW 10 800 - tipo NTC 10K) |
| **Temperatura di funzionamento** | -5 ÷ +45°C |
| **Dimensione** | 3 moduli Chorus |
| **Connessione al bus** | Morsetto ad innesto, 2 pin Ø 1mm |

Per informazioni tecniche contattate il SAT o visitate il sito gewiss.com

## Termostato Easy - da incasso

Il termostato Easy da incasso con gestione dell'umidità consente di gestire un sistema di umidificazione/deumidificazione in parallelo al sistema di termoregolazione o di agire sul sistema di termoregolazione in modo da intervenire sulle cause della formazione dell'umidità. La regolazione della temperatura e dell'umidità viene effettuata comandando, su bus KNX, gli attuatori KNX che controllano gli elementi di riscaldamento o raffrescamento, compresi i fan coil, e gli elementi di umidificazione/deumidificazione. Il termostato può operare in modalità di controllo "autonomo" per gestire autonomamente l'impianto di termoregolazione (o parti di esso), mentre in abbinamento con il cronotermostato Easy da incasso (GW 10 764 H - GW 12 764 H - GW 14 764 H) può operare in modalità di controllo "slave" e realizzare impianti di termoregolazione multizona. Il termostato permette di visualizzare e di modificare indipendentemente i parametri di funzionamento di max 4 sonde di termoregolazione Easy da incasso (GW 10 769 - GW 12 769 - GW 14 769 - GW 10 769 H - GW 12 769 H - GW 14 769 H)). Il dispositivo gestisce 3 diversi livelli di temperatura ($T_{economy}$, $T_{precomfort}$, $T_{comfort}$) e contempla 4 modalità di funzionamento (OFF / ECONOMY / PRECOMFORT / COMFORT), attivabili in riscaldamento/raffrescamento. Localmente è possibile selezionare l'algoritmo di controllo: a 2 punti (comando ON/OFF), proporzionale PI (controllo di tipo PWM), fan coil (3 velocità). Il dispositivo è dotato di 1 uscita a relè con contatto NA/NC per il comando dell'elettrovalvola del riscaldamento/raffrescamento, di 1 ingresso per contatto libero da potenziale (per funzione contatto finestra) e 1 ingresso per sensore NTC di temperatura esterna (es: sensore di protezione per riscaldamento a pavimento). Attraverso il sw di configurazione Easy Controller è possibile configurare i canali di uscita del dispositivo per svolgere le seguenti funzioni:

- comando ON/OFF di attuatori (per riscaldamento/raffrescamento e per regolazione velocità fan-coil),
- trasmissione modalità, tipo di funzionamento e temperatura misurata agli altri dispositivi sul bus KNX,
- gestione di elementi remoti con logica di controllo propria (es: sonde di termoregolazione Easy).

I canali in ingresso possono essere configurati per:

- l'impostazione della modalità e tipo di funzionamento (ad esempio da cronotemostato master),
- la gestione di scenari (associando ad uno scenario una modalità ed un tipo di funzionamento),
- la gestione del contatto finestra per lo spegnimento temporaneo del dispositivo.

**NOTA:** il dispositivo non è dotato di sensore di umidità a bordo, pertanto il valore di umidità relativa deve essere fornito da un sensore KNX esterno (es: GW 1x 762 H).

GW 10 765 H - GW 12 765 H - GW 14 765 H

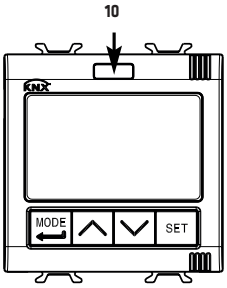


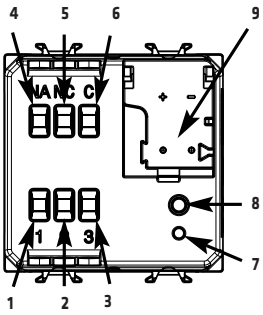


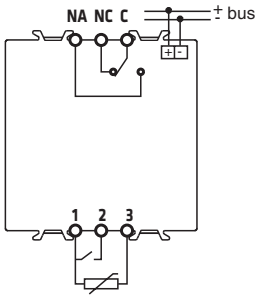


1. Comune ingressi
2. Ingresso ausiliario per contatto libero da potenziale
3. Ingresso per sensore di temperatura esterna
4. Uscita NA
5. Uscita NC
6. Comune uscite
7. LED di programmazione
8. Tasto di programmazione
9. Terminali bus
10. Sensore di luminosità

Riferimenti normativi:
Direttiva bassa tensione 2006/95/CE
Direttiva compatibilità elettromagnetica 2004/108/CE, EN50090-2-2, EN50428

| DATI TECNICI | |
|---|---|
| **Alimentazione** | Tramite bus KNX 29V dc SELV |
| **Assorbimento corrente dal bus** | 10mA |
| **Elementi di comando** | 4 tasti frontali<br>1 tasto miniatura di programmazione |
| **Elementi di visualizzazione** | Display a colori RGB con sensore di luminosità per regolazione retroilluminazione<br>1 LED rosso di programmazione |
| **Contatti di uscita** | 1 NA/NC 5A (cosφ=1) 250V ac |
| **Ingressi** | 1 ingresso per contatto privo di potenziale (lungh. cavi max. 10m)<br>1 ingresso per sensore temperatura esterna (es: GW 10 800 - tipo NTC 10K) |
| **Temperatura di funzionamento** | -5 ÷ +45°C |
| **Dimensione** | 2 moduli Chorus |
| **Connessione al bus** | Morsetto ad innesto, 2 pin Ø 1mm |

Per informazioni tecniche contattate il SAT o visitate il sito gewiss.com

## Sonda di termoregolazione Easy - da incasso

La sonda di termoregolazione Easy da incasso consente di gestire, con l'ausilio di un cronotermostato Easy (GW 10 764 H - GW 12 764 H - GW 14 764 H) o di un termostato Easy (GW 10 765 H - GW 12 765 H - GW 14 765 H), la temperatura dell'ambiente in cui è installata o di altro ambiente in caso di utilizzo con un sensore di temperatura esterna. La sonda non è dotata di elementi propri di visualizzazione e comando, pertanto deve essere utilizzata in abbinamento ad un dispositivo Easy (es: un termostato Easy o un cronotermostato Easy) per il controllo dei suoi parametri (modalità HVAC o Setpoint e tipo di funzionamento).
Il dispositivo gestisce 3 diversi livelli di temperatura ($T_{economy}$, $T_{precomfort}$, $T_{comfort}$) e contempla 4 modalità di funzionamento (OFF / ECONOMY / PRECOMFORT / COMFORT), attivabili in riscaldamento/raffrescamento. Localmente è possibile selezionare l'algoritmo di controllo a 2 punti (comando ON/OFF), proporzionale PI (controllo di tipo PWM), fan coil (3 velocità). Il dispositivo è dotato di 1 ingresso per contatto libero da potenziale (per funzione contatto finestra) e 1 ingresso per sensore NTC di temperatura esterna (es: sensore di protezione per riscaldamento a pavimento).

Attraverso il sw di configurazione Easy Controller è possibile configurare i canali di uscita del dispositivo per svolgere le seguenti funzioni:
- comando ON/OFF di attuatori (per riscaldamento/raffrescamento e per regolazione velocità fan-coil),
- trasmissione modalità, tipo di funzionamento e temperatura misurata agli altri dispositivi sul bus KNX.

I canali in ingresso possono essere configurati per:
- l'impostazione della modalità e tipo di funzionamento (ad esempio da cronotermostato master),
- la gestione di scenari (associando ad uno scenario una modalità ed un tipo di funzionamento),
- la gestione del contatto finestra per lo spegnimento temporaneo del dispositivo.

GW 10 769 - GW 12 769 - GW 14 769

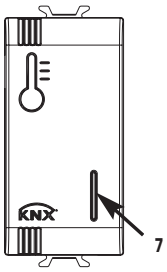


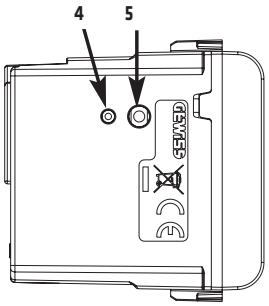


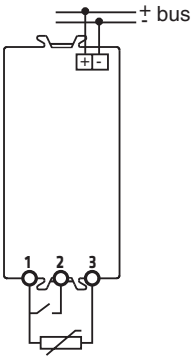


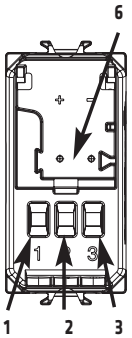


1. Comune ingressi
2. Ingresso ausiliario per contatto libero da potenziale
3. Ingresso per sensore di temperatura esterna
4. LED di programmazione
5. Tasto di programmazione
6. Terminali bus
7. LED di segnalazione

Riferimenti normativi:
Direttiva bassa tensione 2006/95/CE
Direttiva compatibilità elettromagnetica 2004/108/CE, EN50090-2-2, EN50428

| DATI TECNICI | |
|---|---|
| **Alimentazione** | Tramite bus KNX 29V dc SELV |
| **Assorbimento corrente dal bus** | 5mA |
| **Elementi di comando** | 1 tasto miniatura di programmazione |
| **Elementi di visualizzazione** | 1 LED di segnalazione frontale<br>1 LED rosso di programmazione |
| **Ingressi** | 1 ingresso per contatto privo di potenziale (lungh. cavi max. 10m)<br>1 ingresso per sensore temperatura esterna (es: GW 10 800 - tipo NTC 10K) |
| **Temperatura di funzionamento** | -5 ÷ +45°C |
| **Dimensione** | 1 modulo Chorus |
| **Connessione al bus** | Morsetto ad innesto, 2 pin Ø 1mm |

Per informazioni tecniche contattate il SAT o visitate il sito gewiss.com

## Sonda di termoregolazione/umidità Easy - da incasso

La sonda di termoregolazione Easy da incasso, con sensore di temperatura e umidità integrato, consente di gestire, con l'ausilio di un cronotermostato Easy (GW 10 764 H - GW 12 764 H - GW 14 764 H) o di un termostato Easy (GW 10 765 H - GW 12 765 H - GW 14 765 H), la temperatura dell'ambiente in cui è installata o di altro ambiente in caso di utilizzo con un sensore di temperatura/umidità esterno. La sonda non è dotata di elementi propri di visualizzazione e comando, pertanto deve essere utilizzata in abbinamento ad un dispositivo Easy (es: un termostato Easy o un cronotermostato Easy) per il controllo dei suoi parametri (modalità HVAC o Setpoint e tipo di funzionamento).
Il dispositivo gestisce 3 diversi livelli di temperatura ($T_{economy}$, $T_{precomfort}$, $T_{comfort}$) e contempla 4 modalità di funzionamento (OFF / ECONOMY / PRECOMFORT / COMFORT), attivabili in riscaldamento/raffrescamento. Localmente è possibile selezionare l'algoritmo di controllo a 2 punti (comando ON/OFF), proporzionale PI (controllo di tipo PWM), fan coil (3 velocità). Il dispositivo è dotato di 1 ingresso per contatto libero da potenziale (per funzione contatto finestra) e 1 ingresso per sensore NTC di temperatura esterna (es: sensore di protezione per riscaldamento a pavimento).

Attraverso il sw di configurazione Easy Controller è possibile configurare i canali di uscita del dispositivo per svolgere le seguenti funzioni:
- comando ON/OFF di attuatori (per riscaldamento/raffrescamento e per regolazione velocità fan-coil),
- trasmissione modalità, tipo di funzionamento, temperatura e umidità relativa misurata agli altri dispositivi sul bus KNX.

I canali in ingresso possono essere configurati per:
- l'impostazione della modalità e tipo di funzionamento (ad esempio da cronotemostato master),
- la gestione di scenari (associando ad uno scenario una modalità ed un tipo di funzionamento),
- la gestione del contatto finestra per lo spegnimento temporaneo del dispositivo.

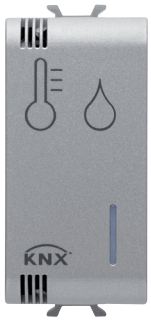


GW 10 769 H - GW 12 769 H - GW 14 769 H

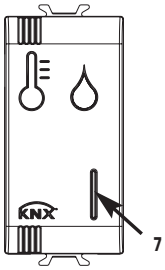


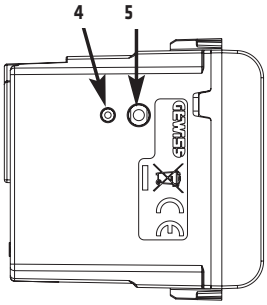


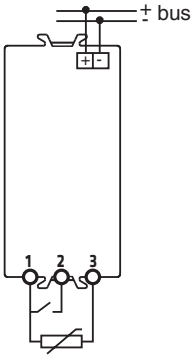


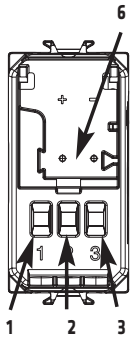


1. Comune ingressi
2. Ingresso ausiliario per contatto libero da potenziale
3. Ingresso per sensore di temperatura esterna
4. LED di programmazione
5. Tasto di programmazione
6. Terminali bus
7. LED di segnalazione

Riferimenti normativi:
Direttiva bassa tensione 2006/95/CE
Direttiva compatibilità elettromagnetica 2004/108/CE, EN50090-2-2, EN50428

| DATI TECNICI | |
|---|---|
| **Alimentazione** | Tramite bus KNX 29V dc SELV |
| **Assorbimento corrente dal bus** | 5mA |
| **Elementi di comando** | 1 tasto miniatura di programmazione |
| **Elementi di visualizzazione** | 1 LED di segnalazione frontale<br>1 LED rosso di programmazione |
| **Ingressi** | 1 ingresso per contatto privo di potenziale (lungh. cavi max. 10m)<br>1 ingresso per sensore temperatura esterna (es: GW 10 800 - tipo NTC 10K) |
| **Temperatura di funzionamento** | -5 ÷ +45°C |
| **Dimensione** | 1 modulo Chorus |
| **Connessione al bus** | Morsetto ad innesto, 2 pin Ø 1mm |

Per informazioni tecniche contattate il SAT o visitate il sito gewiss.com

## Sensore di temperatura/umidità KNX/Easy - da incasso

Il sensore di temperatura/umidità KNX/Easy da incasso, con sensore di temperatura e umidità integrato, permette di inviare sul bus le misure di temperatura e umidità dell'ambiente in cui è installato.
Il dispositivo prevede:
- rilevazione della temperatura (misurata, massima, minima);
- 4 soglie di temperatura;
- calcolo della temperatura di rugiada;
- rilevazione dell'umidità relativa (misurata, massima, minima);
- 4 soglie di umidità relativa;
- calcolo dell'umidità specifica;
- indicazione di stato benessere termico.

Il sensore è alimentato dalla linea bus, è dotato di LED frontale di segnalazione e può essere configurato sia con ETS che con il sw di configurazione Easy Controller.

GW 10 762 H - GW 12 762 H - GW 14 762 H

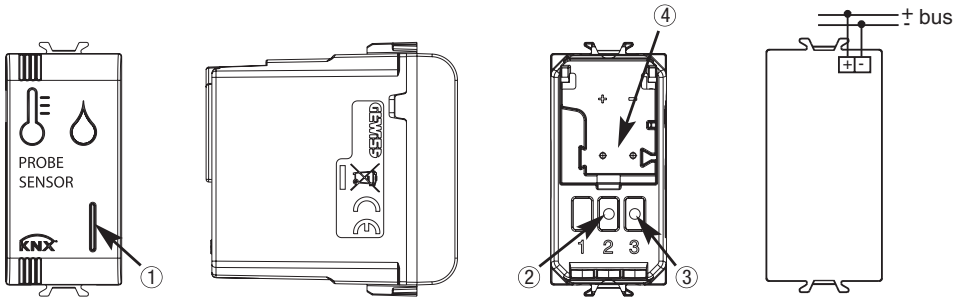


1. LED di segnalazione
2. LED di programmazione
3. Tasto di programmazione
4. Terminali bus

Riferimenti normativi:
Direttiva bassa tensione 2006/95/CE
Direttiva compatibilità elettromagnetica
2004/108/CE, EN50090-2-2, EN50428

| DATI TECNICI | |
|---|---|
| **Alimentazione** | Tramite bus KNX 29V dc SELV |
| **Assorbimento corrente dal bus** | 10mA max |
| **Elementi di comando** | 1 tasto miniatura di programmazione |
| **Elementi di visualizzazione** | 1 LED di segnalazione frontale<br>1 LED rosso di programmazione |
| **Elementi di misura** | Temperatura - Intervallo di misura: 0 °C ...+45 °C<br>Umidità relativa - Intervallo di misura: 10-95% |
| **Temperatura di funzionamento** | -5 ÷ +45 °C |
| **Dimensione** | 1 modulo Chorus |
| **Connessione al bus** | Morsetto ad innesto, 2 pin Ø 1mm |

Per informazioni tecniche contattate il SAT o visitate il sito gewiss.com

## Cronotermostato Easy - da parete

Il cronotermostato Easy - da parete consente la gestione automatica, su base settimanale, del profilo di temperatura all'interno dell'ambiente di installazione, attraverso il comando di attuatori, per il controllo elementi di riscaldamento/raffrescamento, connessi al sistema di Home Automation, via bus KNX. Inoltre, in abbinamento ai termostati KNX Easy (GW 10 763 - GW 14 763), può essere utilizzato per la regolazione della temperatura a zone: in tale configurazione il cronotermostato (master) invia sul bus la modalità di funzionamento (impostata manualmente o corrispondente a quella del profilo di temperatura) verso i termostati abbinati (slave). La programmazione del profilo avviene su base settimanale con profili orari indipendentemente configurabili per ciascun giorno della settimana, con risoluzione di 15 minuti e senza limiti di numero di variazioni giornaliere. Il dispositivo gestisce 3 diversi livelli di temperatura ($T_{economy}$, $T_{precomfort}$, $T_{comfort}$), contempla 5 modalità di funzionamento (OFF / ECONOMY / PRECOMFORT / COMFORT / AUTOMATICA), attivabili in riscaldamento/raffrescamento. Localmente è possibile selezionare l'algoritmo di controllo: a 2 punti, con comandi ON/OFF o PI con controllo di tipo PWM. Il dispositivo si installa a parete, utilizzando una flangia fissata a muro con tasselli o superficialmente su scatola da incasso a 3 moduli.

Attraverso il sw di configurazione Easy Controller è possibile configurare i canali di uscita del dispositivo per svolgere le seguenti funzioni:
- comando ON/OFF di attuatori (max 2 per riscaldamento/raffrescamento),
- trasmissione modalità di funzionamento (OFF/ECONOMY/PRECOMFORT/COMFORT) e tipo (RISCALDAMENTO/RAFFRESCAMENTO) verso termostati di zona,
- trasmissione modalità corrente, tipo di funzionamento e temperatura misurata.

I canali di ingresso possono essere configurati per:
- l'impostazione della modalità e tipo di funzionamento del cronotermostato,
- la gestione di scenari (associando ad uno scenario una modalità ed un tipo di funzionamento),
- la gestione di una segnalazione di ingresso (es: contatto apertura finestra) per lo spegnimento temporaneo del dispositivo.

GW 10 761 - GW 14 761

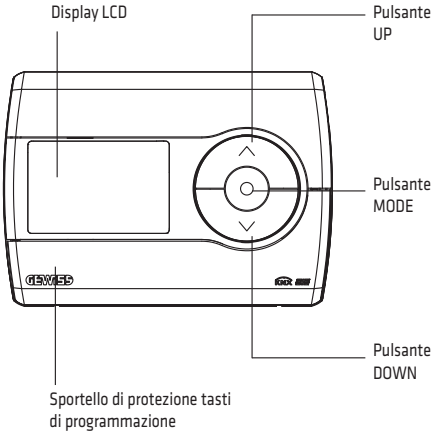


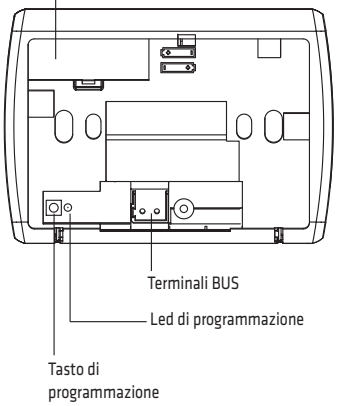


Riferimenti normativi:
Direttiva bassa tensione 2006/95/CE
Direttiva compatibilità elettromagnetica 2004/108/CE, EN50090-2-2, EN60730-1

| DATI TECNICI | |
|---|---|
| **Alimentazione** | Tramite bus KNX 29V dc SELV |
| **Alimentazione Back up** | 2 batterie alcaline 1,5V AAA per l'aggiornamento data/ora in caso di assenza tensione bus |
| **Assorbimento corrente dal bus** | 5mA |
| **Elementi di comando** | 1 tasto miniatura di programmazione<br>10 pulsanti di comando e configurazione |
| **Elementi di visualizzazione** | Display LCD retroilluminato a LED<br>1 LED rosso di programmazione |
| **Temperatura di funzionamento** | -5 ÷ +45°C |
| **Dimensione (BxHxP)** | 130x92x23 mm |
| **Connessione al bus** | Morsetto ad innesto, 2 pin Ø 1mm |

Per informazioni tecniche contattate il SAT o visitate il sito gewiss.com

## Termostato Easy - da parete

Il termostato Easy - da parete consente la gestione di sistemi di termoregolazione attraverso il comando di attuatori connessi al sistema di Home Automation, via bus KNX, per il controllo di fan-coil o elementi di riscaldamento/raffrescamento. Il dispositivo gestisce 3 diversi livelli di temperatura ($T_{economy}$, $T_{precomfort}$, $T_{comfort}$) e contempla 4 modalità di funzionamento (OFF / ECONOMY / PRECOMFORT / COMFORT), attivabili in riscaldamento/raffrescamento. Localmente è possibile selezionare l'algoritmo di controllo: a 2 punti, con comandi ON/OFF o PI con controllo di tipo PWM. Il termostato consente inoltre il controllo della velocità di fan-coil.
Oltre alla funzione di termostato stand-alone, il dispositivo può essere abbinato ad un cronotermostato Easy (GW 10 761, GW 14 761) per il controllo temperatura a zone : in tal caso svolge la funzione di slave seguendo la modalità di funzionamento del cronotermostato, utilizzando valori di set point impostati localmente.
Il dispositivo si installa a parete, utilizzando una flangia fissata a muro con tasselli o superficialmente su scatola da incasso quadrata o tonda.

Attraverso il sw di configurazione Easy Controller è possibile configurare i canali di uscita del dispositivo per svolgere le seguenti funzioni:
- comando ON/OFF di attuatori (2 per riscaldamento/raffrescamento, 3 per regolazione velocità fan-coil),
- trasmissione modalità, tipo di funzionamento e temperatura misurata.

I canali in ingresso possono essere configurati per:
- l'impostazione della modalità e tipo di funzionamento (ad esempio da cronotemostato master),
- la gestione di scenari (associando ad uno scenario una modalità ed un tipo di funzionamento),
- la gestione di una segnalazione di ingresso (es :contatto apertura finestra) per lo spegnimento temporaneo del dispositivo,
- l'impostazione via bus della data e dell'ora.

GW 10 763 - GW 14 763

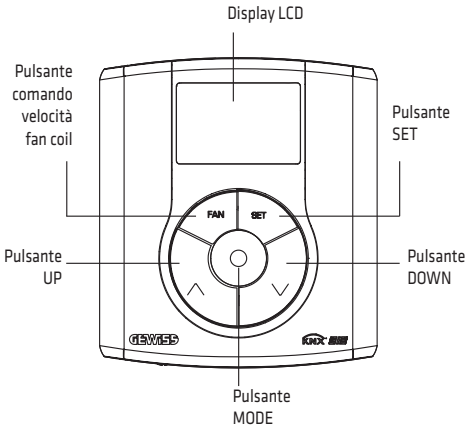


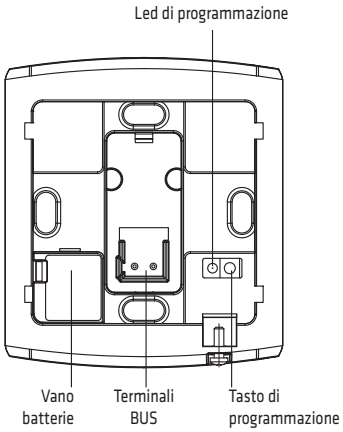


Riferimenti normativi:
Direttiva bassa tensione 2006/95/CE
Direttiva compatibilità elettromagnetica 2004/108/CE, EN50090-2-2, EN60730-1

| DATI TECNICI | |
|---|---|
| **Alimentazione** | Tramite bus KNX 29V dc SELV |
| **Alimentazione di back up** | batteria ricaricabile tipo ML1220 - 3V per l'aggiornamento data/ora in caso di assenza tensione bus |
| **Assorbimento corrente dal bus** | 5mA |
| **Elementi di comando** | 5 pulsanti frontali<br>1 tasto miniatura di programmazione |
| **Elementi di visualizzazione** | 1 display LCD retroilluminato a LED<br>1 LED rosso di programmazione |
| **Temperatura di funzionamento** | -5 ÷ +45°C |
| **Dimensione (BxHxP)** | 85x95x23mm |
| **Connessione al bus** | Morsetto ad innesto, 2 pin Ø 1mm |

Per informazioni tecniche contattate il SAT o visitate il sito gewiss.com

## Termostati Thermo ICE KNX/Easy - da incasso

Il termostato ICE KNX/Easy da incasso con gestione dell'umidità, consente di gestire un sistema di umidificazione/deumidificazione in parallelo al sistema di termoregolazione o di agire sul sistema di termoregolazione in modo da intervenire sulle cause della formazione dell'umidità. La regolazione della temperatura e dell'umidità viene effettuata comandando, su bus KNX, gli attuatori KNX che controllano gli elementi di riscaldamento o raffrescamento (compresi i fan coil) e gli elementi di umidificazione/deumidificazione.
Il termostato può operare in modalità di controllo "autonomo" per gestire autonomamente l'impianto di termoregolazione (o parti di esso), mentre in abbinamento con un dispositivo master (ad es: un cronotermostato KNX) può operare in modalità di controllo "slave" e realizzare impianti di termoregolazione multizona.

Il dispositivo gestisce 3 diversi livelli di temperatura (Teconomy, Tprecomfort, Tcomfort) e contempla 4 modalità di funzionamento (OFF / ECONOMY / PRECOMFORT / COMFORT), attivabili in riscaldamento/raffrescamento. Localmente o via bus è possibile selezionare sia l'algoritmo di controllo del primo stadio: a 2 punti (comando ON/OFF o 0%/100%), proporzionale PI (controllo di tipo PWM o continuo), fan coil (max 3 velocità) che del secondo stadio: a 2 punti (comando ON/OFF o 0%/100%). Il dispositivo è dotato di 1 ingresso per contatto libero da potenziale (es: per funzione contatto finestra o come ingresso generico di comando su bus) e 1 ingresso per sensore NTC di temperatura esterna (es: sensore di protezione per riscaldamento a pavimento) o in alternativa per contatto libero da potenziale.

Il termostato è dotato di display retroilluminato a LED bianchi con aree sensibili retroproiettate su placca in vetro. Il dispositivo richiede un'alimentazione esterna 12-24Vac/dc e dispone di un sensore integrato per la rilevazione della temperatura ambientale (il cui valore viene inviato sul bus con frequenza parametrizzabile o a seguito di una variazione della temperatura) e di un sensore di prossimità per l'attivazione della retroilluminazione all'avvicinarsi dell'utente al dispositivo.
Il termostato può essere configurato sia con ETS che con il sw di configurazione Easy Controller.

Riferimenti normativi:
Direttiva bassa tensione 2006/95/CE
Direttiva compatibilità elettromagnetica 2004/108/CE, EN50428, EN50090-2-2

GW 16 974 CB - GW 16 974 CN - GW 16 974 CT

**NOTA:** il dispositivo non è dotato di sensore di umidità a bordo, pertanto il valore di umidità relativa deve essere fornito da un sensore KNX esterno (es: GW 1x 762 H).

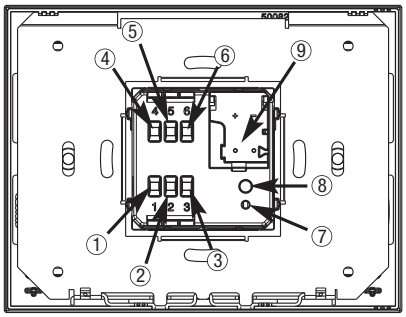


**1** - Alimentazione 12-24Vac/dc
**2** - Non utilizzato
**3** - Alimentazione 12-24Vac/dc
**4** - Comune ingressi
**5** - Ingresso ausiliario per contatto libero da potenziale
**6** - Ingresso per sensore di temperatura esterna (in alternativa: ingresso ausiliario per contatto libero da potenziale)
**7** - LED di programmazione
**8** - Tasto di programmazione
**9** - Terminali bus

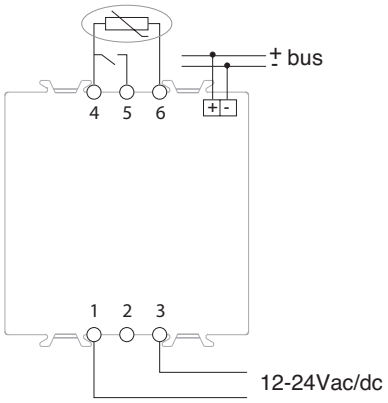


con sensore di temperatura esterna

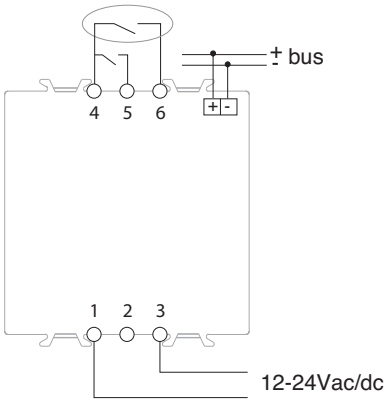


con contatto libero da potenziale

| DATI TECNICI | |
|---|---|
| **Alimentazione** | 12-24Vac/dc - max. 500mA<br>Tramite bus KNX 29V dc SELV |
| **Assorbimento corrente dal bus** | 10mA |
| **Elementi di comando** | 3 comandi touch<br>1 slider circolare touch<br>1 tasto miniatura di programmazione |
| **Elementi di visualizzazione** | Display retroilluminato a LED<br>1 LED rosso di programmazione |
| **Ingressi** | 1 Ingresso per contatto finestra o per contatto privo di potenziale (lunghezza cavi max. 10m)<br>1 Ingresso per sensore esterno di temperatura (es: GW 10 800), tipo NTC 10K o per contatto privo di potenziale |
| **Elementi di misura** | 1 sensore di temperatura integrato |
| **Campo di regolazione temperatura** | +5 ÷ +40°C |
| **Dimensioni placca in vetro (BxHxP)** | 123x95x11 mm |
| **Montaggio** | A incasso, su scatola rettangolare 3 posti, quadrata o tonda |
| **Supporto di fissaggio** | In metallo (incluso) |
| **Connessione al bus** | Morsetto ad innesto, 2 pin Ø 1mm |

Per informazioni tecniche contattate il SAT o visitate il sito gewiss.com

## CONTROLLO ENERGIA

### Interfaccia KNX per contatori di energia - da guida DIN

L'interfaccia KNX GW90876 permette di inviare su bus KNX le misure di energia e potenza effettuate dai contatori di energia monofase GW D6 801 e trifase GW D6 806, GW D6 808. L'interfaccia KNX si accoppia ai dispositivi di misura tramite interfaccia ottica (porta IR).
Le funzioni disponibili con i contatori di energia sono:
- trasmissione valori energia attiva importata ed esportata (Wh o KWh),
- trasmissione valore potenza attiva (W),
- trasmissione byte di stato,
- azzeramento contatori di energia.

L'interfaccia KNX, non essendo un dispositivo Easy, non è riconosciuta dal sw di configurazione Easy Controller, ma è sufficiente conoscere gli indirizzi di gruppo pre-configurati nell'interfaccia stessa per assolvere alle funzioni di gestione energia e controllo carichi.

GW 90 876

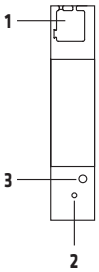


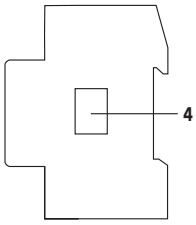


1. Morsetto bus
2. Tasto di programmazione
3. LED rosso di programmazione
4. Porta IR

GW 90 876 + GW D6 801

Riferimenti normativi:
EN60664-1, EN50090-2-2, EN61000-6-2, EN61000-6-3, EN61000-4-2

| DATI TECNICI | |
|---|---|
| **Alimentazione** | Tramite bus KNX 29V dc SELV |
| **Tipo interfaccia** | 2 porte ottiche IR (Tx, Rx) |
| **Temperatura di funzionamento** | 0 ÷ 55 °C |
| **Dimensione** | 1 modulo DIN |
| **Connessione al bus** | Morsetto ad innesto, 2 pin Ø 1mm |

### Tabella potenze dissipate

| CODICE | DESCRIZIONE | N. MODULI DIN | P. DISSIPATA (W) |
|---|---|---|---|
| **GW 1x 766** | Attuatore 1 canale KNX-Easy | 2* | 1 |
| **GW 1x 767** | Attuatore comando motore KNX-Easy | 2* | 2,7 |
| **GW 90 709** | Alimentatore KNX 320mA | 4 | 4 |
| **GW 90 710** | Alimentatore KNX 640mA | 4 | 8 |
| **GW 90 835 B** | Attuatore canali 10A KNX-Easy | 4 | 4 |
| **GW 90 836 B** | Attuatore 4 canali 16AX KNX-Easy | 4 | 4 |
| **GW 90 849** | Attuatore dimmer universale 500VA KNX-Easy | 4 | 10 |
| **GW A9 351** | Attuatore dimmer universale 1 canale KNX-Easy | 4 | 5 |
| **GW A9 352** | Attuatore dimmer universale 2 canali KNX-Easy | 4 | 5 |
| **GW 90 854** | Attuatore dimmer per LED CVD KNX-Easy | 4 | 4 |
| **GW 90 855** | Attuatore dimmer per LED CCD KNX-Easy | 4 | 4 |
| **GW 90 851** | Attuatore per tapparelle 2 canali KNX-Easy | 4 | 4 |
| **GW 90 852** | Attuatore per tapparelle 4 canali KNX-Easy | 4 | 8 |

NOTE: *articoli da incasso